Amica

ZIM 634 A

UPUTE ZA UPORABU HR

PERILICE POSUĐA

Perilicu posuđa uključiti nakon čitanja uputa za uporabu!

ČESTITAMO VAM IZBOR UREĐAJA MARKE AMICA

ŠTOVANI KLIJENTI!
Prije uključivanja utikača perilice posuđa u električnu mrežu obvezno pročitati upute za uporabu i instalaciju. Informacije koje se nalaze u uputama sprečavaju tjelesne ozljede i oštećenje uređaja. Dokumentaciju perilice posuđa čuvati na sigurnom mjestu, jer je neophodna za pravilnu eksploataciju i eventualne konzultacije.

Ove upute za uporabu su pripremljene za razne uređaje i određene funkcije koje su ovdje opisane ne tiču se Vašeg uređaja.

Niže se nalaze objašnjenja simbola koji se pojavljuju u uputama za uporabu:

Važne informacije o sigurnosti korisnika uređaja i pravilnoj eksploataciji.

Opasnosti koje proizlaze iz neodgovarajuće eksploatacije uređaja i radnje koje obavlja isključivo kvalificirana osoba, na primjer iz servisa proizvođača.

Napomene vezane uz uporabu uređaja.

Informacije o zaštiti okoliša.

Zabrana obavljanja određenih aktivnosti od strane korisnika.

SADRŽAJ

INFORMACIJE O SIGURNOSTI	**3**
INSTALACIJA UREĐAJA	**7**
UPOZNAJ SVOJ UREĐAJ	**9**
PRIPREMANJE UREĐAJA ZA RAD	**11**
PUNJENJE PERILICE POSUĐEM	**16**
UKLJUČIVANJE UREĐAJA I IZBOR PROGRAMA	**19**
TABELA PROGRAMA	**21**
ČIŠĆENJE I ODRŽAVANJE	**22**
KODOVI GREŠAKA I KAKO IH OTKLONITI	**23**
PRAKTIČNI SAVJETI I KORISNE INFORMACIJE	**24**
INFORMACIJSKI LIST	**25**

Ako sve nije jasno? Ako niste razumjeli nešto iz uputa za uporabu, nazovite Servisni centar koji će vam pružiti stručnu pomoć.

Perilica posuđa je namijenjena isključivo za kućansku uporabu.
Proizvođač pridržava pravo na promjene koje ne utječu na rad uređaja.

Prije instalacije

Uvjerite se da perilica posuđa nije oštećena tijekom transporta Nikad ne montirati niti koristiti oštećeni uređaj. U slučaju pitanja obratiti se prodavaču.

Prije prve uporabe

- Vidi Informacije o instalaciji (niže).
- Instalaciju sustava uzemljenja obavlja kvalificirani električar.
- Proizvođač ne odgovara za bilo kakve štete koje su prouzrokovane uporabom neuzemljenog uređaja.
- Prije pokretanja uređaja provjeriti da li su podaci navedeni na natpisnoj pločici u skladu s parametrima lokalne električne mreže.
- Tijekom instalacije perilicu posuđa isključiti iz električne mreže.
- Uvijek koristiti originalni utikač koji je isporučen s uređajem.
- Ne uključivati uređaj u električnu mrežu pomoću produžnog kabela. Produžni kablovi ne jamče zadovoljavajuću razinu sigurnosti (np. mogu se pregrijati).
- Nakon instalacije uređaja, utikač bi trebao biti dostupan.

- Ne uključivati uređaj u električnu mrežu pomoću produžnog kabela. Produžni kablovi ne jamče zadovoljavajuću razinu sigurnosti (np. mogu se pregrijati).
- Nakon instalacije uređaja, utikač bi trebao biti dostupan.

Ovim uređajem mogu rukovati djeca starija od 8 godina, osobe smanjenih fizičkih, osjetilnih ili mentalnih sposobnosti, kao i osobe s nedovoljnim iskustvom i znanjem, ukoliko su pod nadzorom ili su dobili upute za rad s uređajem na siguran način te razumiju opasnost kojoj su izloženi. Djeca se ne smiju igrati uređajem. Djeca bez nadzora ne bi trebala čistiti i održavati uređaj.

Djeca mlađa od 3 godine se ne smiju zadržavati u blizini uređaja, ako nisu pod stalnim nadzorom.

Sigurnost djece

- Ne dozvolite da se djeca igraju uređajem.
- Deterdženti za perilice posuđa mogu djelovati korozivno na oči, usta, grlo. Pročitati informacije o sigurnosti koje navode proizvođači deterdženta.
- Kad je uređaj otvoren nikad ne ostavljati djecu bez nadzora. U uređaju mogu biti ostaci deterdženta.
- Ne piti vodu iz perilice posuđa. Pojavljuje se opasnost od korozivnih sredstava.
- Otvarajte vrata perilice s oprezom dok je u radu, jer može doći do izlijevanja vode visoke temperature.
- Uvijek stavljati duge i oštre/špicaste predmete (np. vilice, noževe), koji mogu prouzročiti ozljede, u košaricu pribora za jelo oštrim krajem prema dolje ili vodoravno na gornjoj košari.

Svakodnevna uporaba

- Koristiti uređaj samo u domaćinstvu u sljedeću svrhu: pranje posuđa.
- Ne koristiti kemijske razrjeđivače u uređaju; postoji opasnost od eksplozije.
- Ne sjedati niti stajati na otvorenim vratima, ne postavljati na vrata nikakve predmete. Uređaj se može prevrnuti.
- Ne otvarati vrata dok uređaj radi. Moguće je izlijevanje vruće vode ili pare.
- Ne ostavljati otvorena vrata, jer mogu stvoriti opasne situacije

U slučaju problema

- Popravke i modifikacije uređaja obavljaju samo kvalificirani djelatnici servisa.
- U slučaju problema ili popravaka isključiti uređaj iz električne mreže:
- uređaj isključiti izvlačenjem utikača,
- isključiti osigurač.
- Ne povlačiti za kabel, povlačiti za utikač. Zatvoriti dovod vode.

Preporuke

- Za uštedu energije i vode prije stavljanja posuđa u perilicu odstraniti ostatke hrane i namočiti posude. Perilicu uključiti tek kad je popunjena.
- Program predpranja koristiti samo kad je to neophodno.
- Zdjele, čaše i šalice stavljati u uređaj okrenute prema dolje.
- Ne stavljati u uređaj posude koje nisu prikladne za pranje u perilici i ne preopterećivati perilicu posuđem.

Posuđe koje nije prikladno za pranje u perilici posuđa.

- Pepelnice, stalci za svijeće, posuđe uprljano pastama za čišćenje, bojama, kemijskim tvarima, legure željeza;
- Vilice, žlice i noževi s drvenim, rožnatim drškama, od slonovače ili sedefa; lijepljeni pribor za jelo, predmeti isprljani abrazivnim sredstvom, kiselinama ili lužinama.
- Plastične posude koje nisu otporne na djelovanje visoke temperature, posude od bakra ili cinka;
- Aluminijske i srebrne predmete (gube prirodnu boju i sjaj)
- Određene osjetljivije vrste stakla, porculan ukrašen ornamentalnim uzorcima blijedi već nakon prvog pranja; neke kristalne posude, jer s vremenom gube prozirnost, lijepljeni pribor za jelo koji nije otporan na visoku temperaturu, olovno kristalno staklo, daske za rezanje, predmeti od sintetičkih vlakana;
- Upijajuće predmete, kao spužve ili kuhinjske krpe, ne prati u perilici posuđa.

Kad kupujete novo posuđe provjerite da li je prikladno za pranje u perilici posuđa.

RECIKLIRANJE

Ambalaža i neki dijelovi uređaja su izrađeni od materijala koji su prikladni za recikliranje.
Na njima se nalazi simbol recikliranja i informacije o vrsti materijala.
Prije početka eksploatacije uređaja ukloniti ambalažu, koju odlažemo u skladu s lokalnim propisima o odlaganju otpada.
Upozorenje
Ambalaža može biti opasna za djecu.
Materijale koji se ponovo mogu uporabiti predati lokalnom sabirnom mjestu za recikliranje. Dodatne informacije pružaju lokalne vlasti i centri za utilizaciju otpada.

ZBRINJAVANJE DOTRAJALOG UREĐAJA

Ovaj uređaj je označen u skladu s europskom uredbom **2012/19/EU** i poljskim zakonom o potrošenom električnom i elektroničkom otpadu. Ujedno je označen simbolom prekriženog spremnika za otpatke.

Nakon završetka razdoblja uporabe ovaj uređaj ne uklanjati kao ostali normalni komunalni otpad, predati ga u sabirni centar za recikliranje električnih i elektroničkih uređaja. O tome nas informira simbol koji se nalazi na proizvodu, u uputama za uporabu ili na pakiranju.
Materijali koji su upotrebljeni u uređaju prilagođeni su za ponovnu uporabu u skladu s oznakama. Zahvaljujući recikliranju, iskorištavanju materijala ili drugim oblicima uporabe dotrajalih uređaja i Vi utječete na zaštitu okoliša.
Informacije o odgovarajućem centru za zbrinjavanje dotrajalih uređaja pružaju Vam lokalne vlasti.
Zahvaljujemo Vam se na zaštiti okoliša.
Kako bi se spriječile moguće opasne situacije onemogućiti uporabu dotrajalog uređaja prije odlaganja.
Izvaditi utikač i odrezati kabel za napajanje. Osim toga, oštetiti bravu u vratima.

Postavljanje uređaja

- Odabrati prostor i mjesto gdje možemo lako stavljati i vaditi posuđe iz perilice.
- Ne postavljati uređaj u prostoriji u kojoj temperatura pada ispod 0°C.
- Prije instalacije perilice posuđa ukloniti svu ambalažu u skladu s uputama koje se nalaze na pakiranju.
- Uređaj postaviti blizu ventila ili odvoda vode. Prilikom montaže perilice posuđa uzeti u obzir da priključke nije moguće mijenjati nakon instalacije.
- Tijekom prenošenja uređaja ne hvatati ga za vrata ili upravljačku ploču.
- Ostaviti dovoljno prostora sa svih strana perilice posuđa za jednostavan pristup uređaju prilikom čišćenja.
- Provjeriti da tijekom postavljanja perilice posuđa dovodno i odvodno crijevo nije prignječeno. Provjeriti da uređaj ne leži na priključnom kabelu.
- Uređaj izravnati pomoću regulacijskih nogica perilice posuđa. Pravilni položaj perilice posuđa osigurava jednostavno otvaranje i zatvaranje vrata.
- Ako se vrata perilice posuđa ne zatvaraju ispravno, provjeriti da li uređaj stabilno stoji na podlozi; ako ne, podesiti pomoću regulacijskih nogica.

Priključak za vodu

Provjeriti da li je unutrašnja hidraulična instalacija prikladna za perilicu posuđa. Osim toga, preporučena je montaža filtera na ulazu vodovodnog priključka u stanu ili kući, kako bi spriječili oštećenja uređaja prouzrokovana nečistoćom (pijesak, glina, hrđa itd.) koju voda sporadično nanosi iz mreže ili unutrašnje instalacije; to sprečava pojavu žutila i taloga nakon pranja.

Cijev za dovod vode

Ne koristiti cijev za vodu sa stare perilice posuđa. Koristiti novu dovodnu cijev koja je isporučena zajedno s uređajem. Prije priključivanja unutrašnjost cijevi isprati vodom. Dovodno crijevo priključiti neposredno na dovodni ventil. Tlak vode u instalaciji treba iznositi minimalno 0,03 MPa, a maksimalno 1 MPa. Ako tlak vode prelazi 1 MPa, ispred perilice posuđa montirati ventil za redukciju tlaka. Nakon priključivanja otvoriti ventil do kraja i provjeriti nepropusnost. Iz sigurnosnih razloga nakon svakog pranja uvijek zavrnuti dovod vode.

POZOR: U nekim modelima perilica posuđa primijenjen je sustav Aquastop. Kod primjene sustava Aquastop može se pojaviti opasni napon. Ne presijecati dovodnu instalaciju u sustavu Aquastop. Ne dopustiti da se savije ili zavrne.

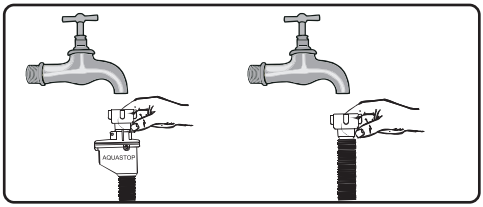

Pozor!
Iz sigurnosnih razloga nakon svakog pranja uvijek zavrnuti dovod vode.

Odvodno crijevo

Odvodnu cijev je moguće priključiti neposredno na odvodnu instalaciju ili na ispusni priključak sudopera. Vodu je moguće ispustiti i neposredno u sudoper pomoću specijalne vodilice cijevi (ako je dostupna). Zakačiti savijenu cijev na rub sudopera. Priključak bi trebao biti na visini najmanje 50 cm i maksimalno 110 cm od poda.

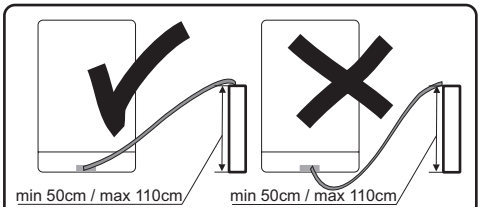

Odvodno crijevo ne smije biti duže od 4 m, jer perilica neće dobro prati posuđe. Proizvođač ne snosi odgovornost za takvu situaciju.

Električni priključak

Utikač s uzemljenjem uključiti u uzemljenu utičnicu električne mreže s odgovarajućim naponom. Ako nema instalacije s uzemljenjem, obratiti se kvalificiranom električaru. U slučaju pokretanja uređaja bez uzemljenja, proizvođač ne snosi odgovornost za nastalu štetu.

Potrebna je električna instalacija s osiguračem 10-16 A.

Uređaj napajati iz električne mreže izmjenjivog napona 220-240 V. Ako napon u mreži iznosi 110 V, ispred uređaja priključiti transformator 110/220 V snage 3000 W. Ne uključivati uređaj prilikom instalacije.

Uvijek koristiti utikač koji je isporučen s uređajem. Pokretanje uređaja pri niskom naponu uzrokuje lošiju kvalitetu pranja i može prouzrokovati kvar uređaja.

Priključni kabel može promijeniti isključivo ovlašteni servis ili kvalificirani električar. Nepridržavanje tih pravila može rezultirati nezgodom.

Iz sigurnosnih razloga nakon pranja uvijek izvaditi utikač iz električne mreže.

Nikad ne izvlačiti utikač iz utičnice mokrim rukama, jer to može izazvati strujni udar.

Isključujući uređaj iz izvora napajanja uvijek povlačiti za utikač. Nikad ne povlačiti za kabel.

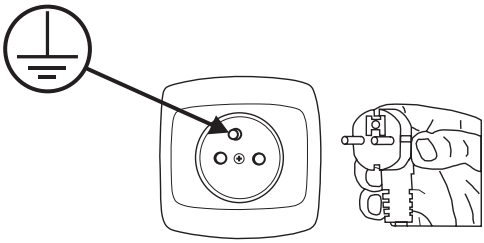

UPOZNAJ SVOJ UREĐAJ

Niže se nalazi popis dijelova Tvog uređaja (Crt. 1):

1. Gornja košara
2. Unutrašnje crijevo
3. Donja košara
4. Spremnik za sol
5. Odjeljak za deterdžent
6. Polica za šalice
7. Okretni raspršivači vode (mlaznice)
8. Grupa filtera
9. Spoj dovodnog crijeva
10. Cijev za odvod vode

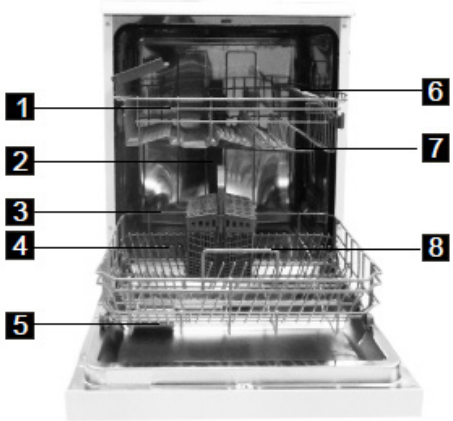

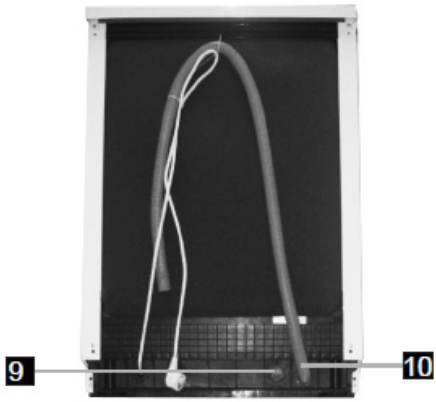

Upravljačka ploča (Crt. 2)

1. Tipka uključeno/isključeno: za uključivanje/isključivanje uređaja.

2. Pokazatelj napajanja: pokazuje kad je uključeno električno napajanje.

3. Pokazatelj sredstva za sjaj:
pokazuje potrebu dopunjavanja sredstva u spremniku.

Pokazatelj nedostatka soli:
pokazuje potrebu dopunjavanja sredstva u spremniku.

4. Tipka izbora programa: pritisnuti tipku za izbor programa pranja.

5. Pokazatelji programa: pokazuju izabrani program.

6. Pokazatelji odgode: prikazuju vrijeme odgode (3h/6h/9h/12h).

7. Tipka odgode: pritisnuti tipku za odgodu početka ciklusa pranja.

8. Pokazatelj funkcije polovičnog punjenja:
pokazuje da je izabrana funkcija polovičnog punjenja.

9. Tipka za izbor polovičnog punjenja: za izbor polovičnog punjenja.

Prije prve uporabe perilice posuđa

- Prije pokretanja uređaja provjeriti da li su podaci navedeni na natpisnoj pločici u skladu s parametrima lokalne električne mreže.
- Ukloniti sve ambalažne materijale iz unutrašnjosti uređaja.
- Pripremiti napravu za omekšavanje vode.
- Dodati 2 kg specijalne soli (namijenjene za perilice) u spremnik soli i napuniti vodom do vrha.
- U dozirnu napravu natočiti sredstvo za sjaj.

Značaj uklanjanja kamenca iz vode

Za dobre rezultate pranja je neophodna mekana voda (s niskom koncentracijom kalcija). U suprotnom na posuđu i u unutrašnjosti uređaja se pojavljuju bijele naslage kamenca. To negativno utječe na kvalitetu pranja, sušenja i na sjaj. Kad voda teče kroz sustav za omekšavanje ioni koji odgovaraju za tvrdoću vode su uklanjani, a voda je tako omekšana da rezultati pranja budu što bolji. Ovisno od stupnja tvrdoće vode ioni koji odgovaraju za tvrdoću brzo se gomilaju unutar sustava za omekšavanje. Zato sustav za omekšavanje mora biti osvježavan, tako da radi s istom učinkovitosti i tijekom sljedećeg pranja. U tom cilju se koristi sol za perilice posuđa.

Punjenje soli

Koristiti sol za omekšavanje namijenjenu za perilice posuđa. Sol sipamo tako da prvo izvadimo donju košaru, nakon toga otvoriti poklopac spremnika soli, okrećući ga u lijevo - (1). Na početku do kraja napuniti spremnik sa soli (~1,5kg soli) i vodom (2), pomoću priloženog lijevka (2). Staviti poklopac i zatvoriti. Ako se pali lampica soli na upravljačkoj ploči, ponovo napuniti spremnik soli.

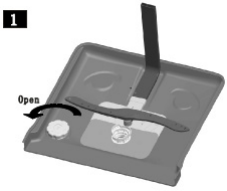

Koristiti isključivo sol namijenjenu za perilice posuđa.

Napuniti dozirnu napravu za sol vodom samo kod prve uporabe.

Ne sipati kuhinjsku sol u perilicu posuđa. Učinkovitost dozirne naprave za sol se nakon nekog vremena pogoršava. Nakon pokretanja perilice posuđa spremnik za sol se puni vodom. Perilica treba započeti s radom odmah nakon punjenja spremnika za sol.
Zahvaljujući tome sol koja isplivava je odmah isprana tijekom rada programa pranja. Ako neposredno nakon sipanja soli ne peremo posuđe, uključiti kratki program pranja pri praznoj perilici posuđa u cilju izbjegavanja oštećenja (zaštita od korozije) perilice, prouzrokovanih rasipavanjem soli prilikom punjenja spremnika.

Testna traka za ispitivanje tvrdoće vode

Učinkovitost pranja u perilici posuđa ovisi od tvrdoće vode koju koristite za pranje. Zato je uređaj opremljen sustavom koji smanjuje tvrdoću vode. Pravilno podešavanje sustava za omekšavanje poboljšava učinkovitost pranja. Podatke o razini tvrdoće vode na vašem području možete dobiti od lokalnog vodoopskrbnog poduzeća ili odrediti stupanj tvrdoće vode pomoću testne trake (ako je dostupna).

Otvoriti testnu traku	Pustiti vodu iz pipe neka teče 1 min. prije nego napunite čašu.	Uroniti testnu traku u čašu s vodom na 1 sekundu.	Izvaditi testnu traku iz čaše s vodom te je protresti.	Pričekati 1 min.	Ovisno od rezultata koje smo polučili mjerenjem podesiti tvrdoću vode u perilici posuđa. Razina 1 – bez kamenca Razina 2 – vrlo niska koncentracija kamenca Razina 3 – niska koncentracija kamenca Razina 4 – srednja koncentracija kamenca Razina 5 – viša koncentracija kamenca Razina 6 – visoka koncentracija kamenca

Punjenje odjeljka za deterdžent

Pritisnuti bravicu i otvoriti odjeljak za deterdžent kao što je pokazano na crtežu. (1) Odjeljak deterdženta ima unutrašnje pokazatelje punjenja. Pomoću tih pokazatelja (crta) određujete pravilnu količinu deterdženta potrebnog za pranje vašeg suđa. Kapacitet spremnika je maksimalno 30g deterdženta.
Otvoriti kutiju s deterdžentom za perilice posuđa i u veći odjeljak nasuti (b) količinu 25 cm^3 ukoliko je vaše posuđe jako zaprljano ili 15 cm^3 ukoliko je manje zaprljano. (2) Ukoliko je zaprljano posuđe stajalo dulje vrijeme prije pranja i na njemu se nalaze sasušeni ostaci hrane i ukoliko imate punu perilicu posuđa uspite 5 cm^3 deterdženta u odjeljak (a) za predpranje te pokrenite stroj. U ovisnosti od stupnja zaprljanosti i tvrdoće vode koju koristite, možda ćete morati dodati još deterdženta za pranje.

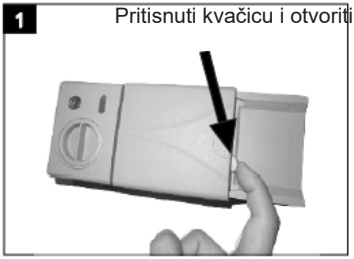

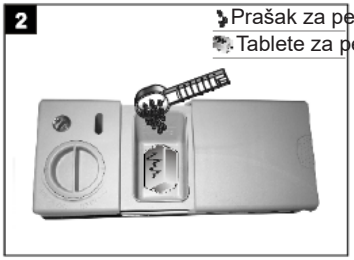

Kombinirani deterdženti (np.: ”2u1”, ”3u1” itd.)

Postoje 3 vrste deterdženata:
1. s fosfatima i klorom,
2. s fosfatima i bez klora,
3. bez fosfata i bez klora.
Najnovije tablete su uglavnom bez fosfata. Zbog toga što fosfati omekšavaju vodu, preporučujemo dodavanje soli u spremnik čak i ako tvrdoća vode ne prelazi 6°dH. U slučaju tvrde vode, ako je upotrebljen deterdžent bez fosfata, na posuđu se mogu pojaviti bijele mrlje.
U tom slučaju dodajte veću količinu deterdženta i time postižete bolje rezultate pranja. Deterdženti bez klora imaju slabiji učinak bijeljenja. Stoga obojene mrlje neće biti posve odstranjene. U tom slučaju izabrati program s višom temperaturom pranja.

Općenito, kombinirani deterdženti daju zadovoljavajuće rezultate pranja u posebnim uvjetima uporabe. Takvi deterdženti sadržavaju sredstvo za sjaj i/ili sol u određenim količinama. Ipak je preporučeno da kod uporabe kombiniranih tableta koristite regeneracijsku sol.

Prilikom uporabe takvih proizvoda paziti da:

- Uvijek provjerite specifikaciju i sastojke proizvoda koji koristite i da li je to kombinirani deterdžent.
- Provjerite da li je deterdžent koji koristite prikladan za tvrdoću vode iz vodovoda koju koristi perilica.
- Slijedite upute o korištenju koje su navedene na pakiranju proizvoda.
- Ukoliko koristite deterdžente koji su u obliku tableta, nikada ih ne stavljajte direktno u perilicu. Uvijek stavljati tablete u odjeljak za deterdžent.
- Uporaba takvih sredstava daje dobre rezultate samo u određenim uvjetima. Koristeći takve deterdžente obratite se za pomoć proizvođaču deterdženata i pitajte kakvi su odgovarajući uvjeti primjene.
- Kada su uvjeti i perilice i deterdženta pravilno usklađeni, perilica osigurava uštedu potrošnje soli i sredstva za sjaj.
- Ukoliko ne ostvarujete dobre rezultate pranja ili sušenja prilikom korištenja deterdženata u obliku tableta „2 u 1” ili „3 u 1” (ako na posuđu ostaju tragovi kamenca i vode), obratiti se proizvođaču deterdženta. Jamstvo perilice ne pokriva probleme uzrokovane korištenjem takve vrste deterdženata.

Preporučeni način uporabe: Ukoliko koristite kombinirane deterdžente, kako bi postigli optimalne rezultate pranja, potrošnju soli i sjajila te tvrdoću vode ugodite na najnižu vrijednost.

Topljivost deterdženta u tabletama koji proizvode različite tvrtke može biti različita ovisno o temperaturi i vremenu. Ne preporučuje se uporaba deterdženata u tabletama kod kratkih programa pranja. Kod kratkih programa preporučena je uporaba deterdženata u prašku.

Deterdžente uvijek čuvati na suhom i hladnom mjestu, daleko od djece. Odjeljak za deterdžent puniti neposredno prije uključivanja uređaja.
Upozorenje: Ukoliko imate problem s kojim se niste prije susretali, prestanite s korištenjem kombiniranog deterdženta i obratite se za pomoć proizvođaču deterdženta.

Prestanak uporabe kombiniranog deterdženta
- Napuniti spremnike za sol i sredstvo za sjaj.
- Podesiti tvrdoću vode na najvišu razinu (6) i pokrenuti perilicu bez da je prethodno napunjena posuđem.
- Ugoditi tvrdoću vode.
- Podesiti odgovarajuće parametre sredstva za sjaj.

Punjenje spremnika sredstva za sjaj i njegovo ugađanje

Sredstvo za ispiranje koristi se ponajprije za uklanjanje kapljica vode i mrlja od kamenca koje se mogu formirati na posuđu, ali i za poboljšanje kvalitete procesa sušenja. Suprotno uvjerenjima, ne koristi se samo kako bi dalo sjaj posuđu već i za pospješivanje procesa sušenja. Iz tog razloga provjerite da li ste dodali odgovarajuću količinu sredstva za sjaj i to sredstva koje se koristi samo u perilicama posuđa.
Ako se pali lampica sredstva za sjaj na upravljačkoj ploči, napuniti spremnik sredstvom za sjaj. Spremnik se puni sredstvom za sjaj tako da se odvrne poklopac (1). Napuniti spremnik sredstvom za sjaj sve dok pokazatelj razine napunjenosti na upravljačkoj ploči ne postane taman (4), staviti poklopac i zavrnuti ga dok se ne poravnaju pokazatelji. Provjerom pokazatelja napunjenosti sredstva za ispiranje na upravljačkoj ploči uvijek možete vidjeti ima li vaša perilica dovoljnu količinu sredstva. Ugašeni pokazatelj (4) znači da se u spremniku nalazi sredstvo za sjaj, a upaljeni pokazatelj (4) označava da morate nadopuniti vašu perilicu sredstvom za sjaj.
Regulator razine sredstva za sjaj podesiti u rasponu od 1 do 6. Tvornički položaj sredstva za sjaj je 4. Ako nakon pranja ostaju mrlje od vode, povećajte razinu korištenja sredstva. Međutim, ukoliko nakon što primite oprano posuđe na njemu ostaju plave mrlje od prstiju, smanjite razinu sredstva za sjaj..

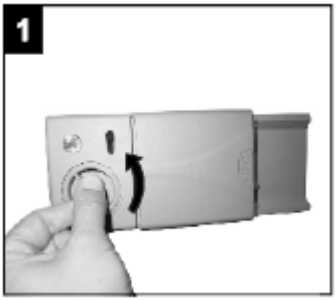

- ● Pun
- ◉ ¾ punjenja
- ◉ ½ punjenja
- ⊙ ¼ punjenja (ponovo napuniti)
- ○ Prazan

Upozorenje: Koristiti isključivo sredstva za sjaj namijenjena za kućne perilice posuđa. Ako u perilici primijetite ostatke sredstva za sjaj koji rezultiraju pojavom pjene u perilici i time utječu na kvalitetu pranja posuđa, brišite razliveno sredstvo za sjaj krpom.

Zatvoriti odjeljak za deterdžent

Ako posuđe nije previše zaprljano, upotrijebiti manju dozu deterdženta od preporučene.
- odjeljak za deterdžent
Pritisnuti poklopac (1) dok se ne zatvori i klikne (2).
- Kod uporabe tableta za perilice posuđa, pročitati preporuke proizvođača na pakiranju koje se tiču mjesta stavljanja tableta u perilicu (np. košara za pribor, odjeljak za deterdžent itd.)
Zatvoriti poklopac odjeljka za deterdžent čak i kod uporabe tableta za pranje.

Tabela tvrdoće vode

Tvrdoća vode	Njemački standard [dH]	Francuski standard [dF]	Britanski standard [dE]	Pokazatelj tvrdoće vode	Potrošnja soli (g/ciklus)
1	0~5	0~9	0~6	H1 (Kratki, jasno svjetlo pokazatelja)	0
2	6-11	10-20	7-14	H2 (90 min, jasno svjetlo pokazatelja)	9
3	12-17	21-30	15-21	H3 (90 min, Kratki, jasno svjetlo pokazatelja)	12
4	18-22	31-40	22-28	H4 (ECO jasno svjetlo pokazatelja)	20
5	23-34	41-60	29-42	H5 (ECO Kratki, jasno svjetlo pokazatelja)	30
6	35-55	61-98	43-69	H6 (ECO 90 Min, jasno svjetlo pokazatelja)	60

Ako je tvrdoća vode veća od maksimalne vrijednosti iz više tabele ili kad koristite tehničku vodu, preporučuje se uporaba filtera i odstranjivača kamenca na dovodu vode.

POZOR: Po tvornički ugođenim postavkama sustav je podešen na razinu 3.

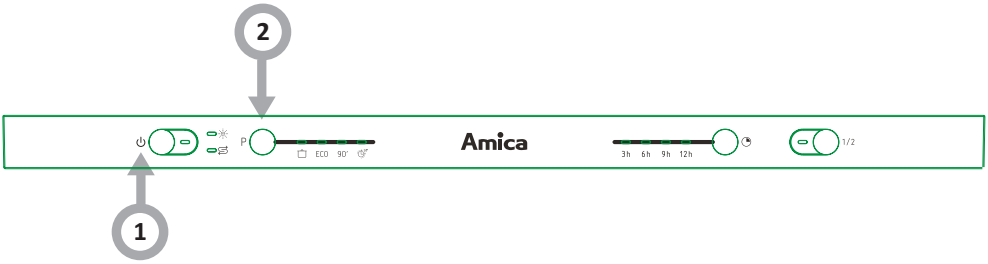

1. Otvoriti vrata. Uključiti uređaj;

2. U vremenu 60 sekundi od uključivanja perilice pritisnuti i pridržati tipku izbora programa duže od 5 sekundi. Na taj način biramo odgovarajuće postavke. (Pokazatelj soli i sredstva za ispiranje uključuju se povremeno ovisno o postavkama);

3. Pritisnuti tipku izbora programa za izbor odgovarajućih postavki koje su prilagođene lokalnim uvjetima. Dostupne su sljedeće opcije: H1->H2->H3->H4->H5->H6;

4. Podešavanje završavamo pritiskanjem tipke napajanje.

Potrošnja deterdženata

Koristiti deterdžent koji je namijenjen za kućanske perilice posuđa. Na tržištu se nalaze deterdženti u prašku, gel, tablete koje su namijenjene za kućanske perilice posuđa. Deterdžent sipati u odjeljak prije pokretanja perilice posuđa. Deterdžente čuvati na hladnom i suhom mjestu, daleko od djece.
Ne prepunjavati odjeljak deterdženta; u protivnom mogu se pojaviti ogrebotine na čašama, a deterdžent se potpuno ne otapa.
Ako trebate više informacija o korištenom deterdžentu, stupite u kontakt s njegovim proizvođačem.

Gornja košara

Gornja košara je predviđena za pranje delikatnih posuda kao čaše, šalice, tanjurići itd. Posuđe koje stavljamo u gornju košaru trebalo bi biti manje zaprljano od posuđa u donjoj košari. Dodatno na policama možemo vodoravno slagati duge vilice, noževe, žlice, ali tako da ne blokiraju mlaznicu.

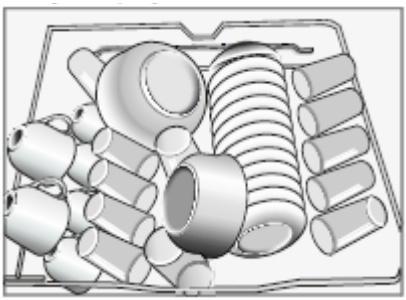

Sklapanje polica za šalice.

Zahvaljujući podešavanju tih polica moguće je povećavanje kapaciteta gornje košare. Moguće je postavljanje čaša i šalica na policama.

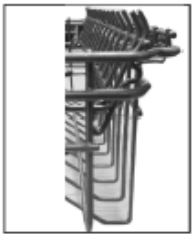

Regulacija visine popunjene gornje košare

Visina gornje košare može biti podešavana radi stvaranja većeg prostora za velike posude na gornjoj i donjoj košari.
Visina gornje košare je regulirana dizanjem košare u gornji položaj i podizanjem ručice koja omogućava spuštanje donje košare, vidi nižu ilustraciju.

Dizanje košare u gornji položaj

Otvaranje ručice za snižavanje košare

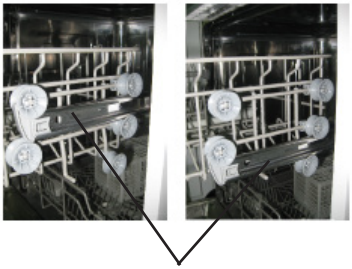

Regulacija ručice

Donja košara

U donju košaru stavljati tanjure, zdjele, lonce itd. Provjeriti da posude u košari ne blokiraju mlaznicu koja se mora neometano okretati. U donju košaru stavljati velike posude i te koje je teže oprati, na primjer lonce, tave, poklopce, pladnjeve itd. Posuđe postavljati dnom prema gore da se u njemu ne skuplja voda.

Posuđe postavljati tako da ne blokira mlaznicu.

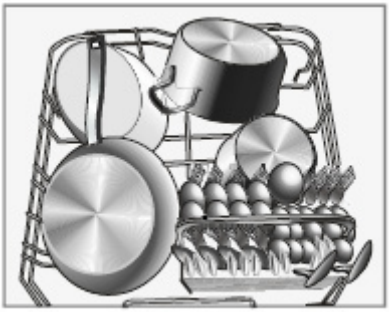

Sklapanje elemenata donje košare.

U cilju boljeg postavljanja posuda i lonaca elemente je moguće sklopiti na način koji je predstavljen na ilustraciji.

Košara pribora za jelo

Pribor za jelo složiti zasebno u košaru za pribor i paziti da pojedini komadi pribora ne budu međusobno prepleteni, jer to negativno utječe na rezultate pranja.

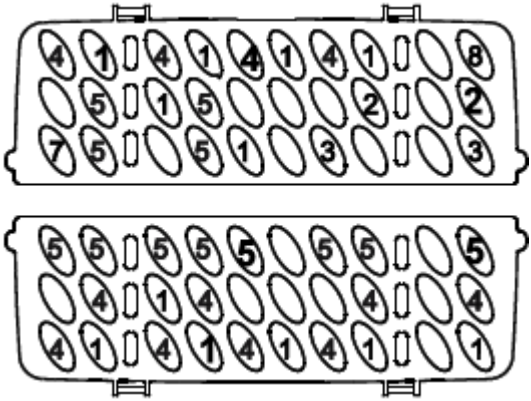

Za najvišu kvalitetu pranja pribor za jelo staviti u košaru pazeći da:
■ pojedini komadi pribora nisu međusobno prepleteni
■ duži pribor je položen vodoravno na sredini.

⚠**Pozor:** Pribor za jelo ne može stršati izvan košare

PUNJENJE PERILICE POSUĐEM

Standardno punjenje i informacije o ispitivanjima usporedivosti

Kapacitet:
Donja i gornja košara: 12 kompleta za serviranje. Gornja košara u gornjem položaju. Šalice postaviti na police.
Deterdžent/Sredstvo za sjaj
5+30g, u skladu s normama EN 50242, IEC 436 (međunarodne norme) / regulacija doziranja sredstva za sjaj: 6
Test programa
ECO, u skladu s normom EN 50242 (međunarodne norme)

Gornja košara

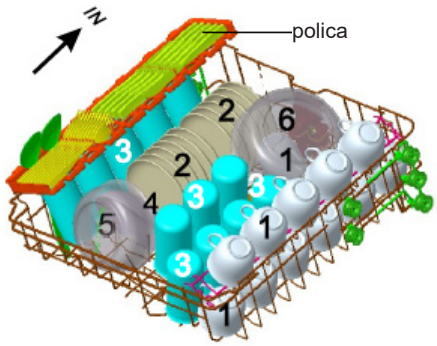

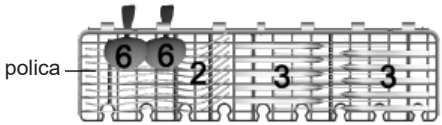

Košara pribora za jelo

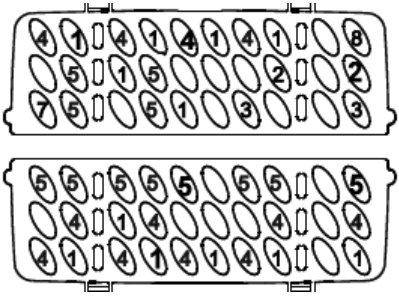

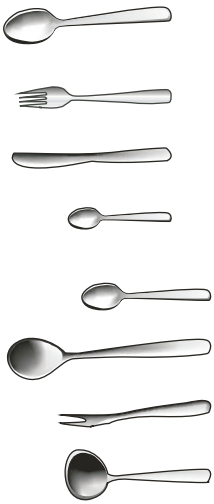

Donja košara

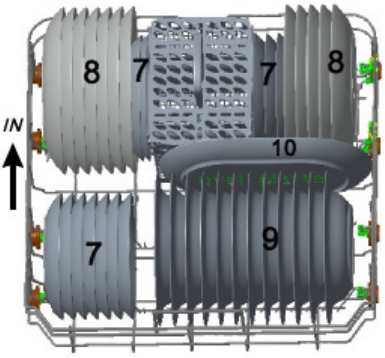

Informacije o ispitivanjima usporedivosti u skladu s normom EN 50242

Kapacitet - 12 standardnih kompleta
Položaj gornje košare – donji položaj
Program - ECO
Doza sredstva za sjaj – 6
Podešenost naprave tvrdoće vode - H3

UKLJUČIVANJE UREĐAJA I IZBOR PROGRAMA

Uključivanje uređaja

Početak ciklusa pranja

1. Izvući donju i gornju košaru, staviti posuđe i ugurati natrag.
Preporučeno je da prvo napunimo donju košaru, a zatim gornju (vidi poglavlje „Slaganje posuđa u perilicu“).

2. Uliti/sipati deterdžent (vidi poglavlje Sol, deterdžent i sredstvo za ispiranje).

3. Umetnuti utikač u mrežnu utičnicu. Napajanje izmjeničnim naponom 220-240 V/50 Hz, a oznaka utičnice - 10A 250 VAC.
Provjeriti da li je otvoren dotok vode te da li je podešen maksimalni tlak.

4. Otvoriti vrata, pritisnuti tipku UKLJUČENO/ISKLJUČENO. Uključuje se pokazatelj napajanja.

5. Pritisnuti tipku izbora programa, program pranja mijenjaju se u sljedećem smjeru:

ECO-> 90 Min-> Kratki->Intenzivni;

Nakon izbora programa na zaslonu se pali lampica programa. Zatvoriti vrata Perilica počinje s radom.

Promjena programa

Uvjet:
1. Ciklus pranja koji je u tijeku možemo promijeniti samo ako traje kratko vrijeme. U suprotnom deterdžent je već mogao biti ispušten iz odjeljka, a voda za pranje ispumpana iz uređaja.

U tom slučaju popuniti odjeljak za deterdžent (vidi poglavlje toč. „Punjenje odjeljka za deterdžent“).

2. Otvoriti vrata, perilica je u modu pripravnosti, pridržati tipku izbora programa duže od 3 sekunde za promjenu programa pranja (vidi poglavlje toč. „Pokretanje ciklusa pranja. .“).

Nakon otvaranja vrata tijekom pranja, perilica zaustavlja ciklus pranja. Pokazatelj programa prestaje treperiti i zvučni signal se oglašava svaku minutu dok ne zatvorimo vrata.
Nakon zatvaranja vrata, uređaj nastavlja s radom.

Nakon završetka ciklusa pranja kroz 8 sekundi oglašava se zvučni signal, nakon toga ciklus pranja se zaustavlja. Isključiti uređaj pomoću tipke Uključeno/Isključeno, prekinuti napajanje vodom i otvoriti vrata perilice. Pričekati nekoliko minuta prije pražnjenja perilice, jer je nakon pranja posuđe i pribor vruće i lomljivo. Posuđe će se ujedno bolje osušiti.

Isključiti perilicu

Program je završen isključivo tada kad je kontrolna lampica programa pranja upaljena, ali ne treperi.
1. Isključiti perilicu pritiskanjem tipke Uključeno/Isključeno.
2. Zatvoriti ventil za dovod vode.

Oprezno otvoriti vrata.
Vruće posuđe je osjetljivo na udarce. Zato prije vađenja iz perilice posuđe ostaviti da se ohladi oko 15 minuta. Otvoriti vrata perilice, ostaviti odškrinuta nekoliko minuta prije vađenja posuđa. Na taj način posuđe će biti hladnije i bolje osušeno.

Vađenje posuđa iz perilice
Unutrašnjost perilice je mokra, to je normalna pojava. Prvo isprazniti donju, a nakon toga gornju košaru. Na ovaj način izbjegavamo kapanje vode iz gornje košare na posude koje se nalaze u donjoj košari.

TABELA PROGRAMA

Tabela*:

Naziv programa	Intenzivan	**Eco	90'	Kratki
Temperatura	60 ° C	45 ° C	65 ° C	45 ° C
Vrsta zaprljanja	Za jače zaprljano posuđe za posluživanje i uobičajeno zaprljane lonce, tave, zdjele itd. sa sasušenim ostacima.	Ovo je standardni program za uobičajeno zaprljano posuđe i to je najučinkovitiji program s obzirom na potrošnju energije i vode za takvo posuđe.	Srednje zaprljano posuđe koje zahtijeva brzo pranje	Kraći program za pranje malo zaprljanog posuđa.
Razina zaprljanja	jako zaprljano	malo zaprljano	malo zaprljano	malo zaprljano
Količina deterdženta	5g /25g (1)	5g /25g (1)	25g (1)	30g
	Predpranje na 50 °C Pranje na 60 °C Ispiranje Ispiranje Ispiranje na 70 °C Sušenje	Predpranje Pranje na 45 °C Ispiranje na 65 °C Sušenje	Predpranje na 65 °C Ispiranje Ispiranje na 65 °C Sušenje	Pranje na 45 °C Ispiranje na 50 °C Ispiranje na 55 °C
*Vrijeme trajanja programa (min.)	170	190	90	30
*Potrošnja električne energije (kWh)	1.6	0.9	1.15	0.75
*Potrošnja vode (l)	18.5	11	11.5	11

** Standardni program. Ovaj program predstavlja testni ciklus za ispitivanja. Ispitivanje je u skladu s normom EN 50242.
To je program koji je prikladan za pranje uobičajeno zaprljanih kompleta za serviranje. To je istovremeno najučinkovitiji program s točke gledišta ukupne potrošnje energije i vode za tu vrstu kompleta za serviranje

* Vrijednosti vremena trajanja programa, potrošnje energije i vode iz tabele određene su u laboratorijskim uvjetima. Rezultati mogu varirati ovisno o količini i zaprljanosti posuđa, tvrdoći vode, količini deterdženta itd.

Redovito čišćenje perilice posuđa produžava razdoblje njezinog pouzdanog rada.

U komori perilice posuđa mogu se taložiti masnoća i kamenac. Ako se pojave takve naslage:
- Napuniti odjeljak za deterdžent, ne stavljati posuđe u stroj, izabrati program s visokom temperaturom pranja i uključiti uređaj. Ako ova metoda ne pomogne, koristiti specijalna sredstva za čišćenje koja su dostupna na tržištu. (Sredstva za čišćenje koja su proizvođena specijalno za perilice posuđa).

Čišćenje brtvi u vratima perilice posuđa

Redovito čistiti brtve u vratima i unutrašnjost vrata vlažnom krpom kako biste uklonili eventualne ostatke hrane.

Čišćenje perilice posuđa

Filtere i mlaznice čistiti najmanje jednom tjedno. Prije početka čišćenja isključiti perilicu posuđa iz električne mreže i zatvoriti dovodni ventil. Ne koristiti grube predmete za čišćenje. Prati blagim sredstvima za čišćenje i vlažnom krpom.

Filteri

Provjeriti da li se na grubom i finom filteru nalaze ostaci hrane. Ako se tamo nalaze ostaci hrane, izvaditi filtere i dobro ih oprati pod mlazom vode.

1. Glavni filter
2. Grubi filter
3. Fini filter / mikrofilter

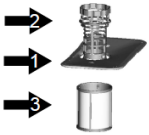

1. Izvaditi donju košaru iz uređaja.
2. Okrenuti grubi filter u lijevo i povući prema gore.
3. Izvaditi cijelu grupu filtera.
4. Skinuti mikrofilter s grubog filtera.
5. Temeljito oprati filtere pod mlazom tekuće vode. U slučaju potrebe upotrijebiti četku.
6. Obrnutim redoslijedom filtere montirati u uređaj.
7. Umetnuti filtere u komoru i nakon toga okrenuti grubi filter u desno.

1

2

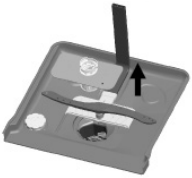

- Nikad ne uključivati perilicu posuđa bez filtera.
- Nepravilna montaža filtera smanjuje učinkovitost pranja.
- Čistoća filtera je vrlo važna s točke gledišta pravilnog rada perilice posuđa.

Čišćenje ručke vrata

Ručku vrata i njenu okolinu nakon svakog pranja prebrisati mokrom krpom s blagim deterdžentom i osušiti. Bravicu nie zalijevati vodom. Zabranjena je uporaba sredstava za čišćenje u spreju, jer mogu oštetiti bravicu i električne elemente koji se nalaze u unutrašnjosti.

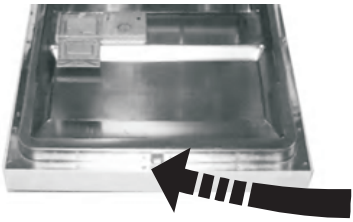

Okretni raspršivači vode (mlaznice)

Provjeriti da li su otvori na gornjim i donjim mlaznicama začepljeni. Ako su začepljeni, skinuti mlaznice i očistiti pod mlazom vode.
Donju mlaznicu možete ukloniti na način da ju povučete prema gore, dok gornju mlaznicu uklanjate tako da pričvrsnu maticu okrenete u lijevo.
Prilikom vraćanja gornje mlaznice provjeriti da li je matica mlaznice dobro pričvršćena.

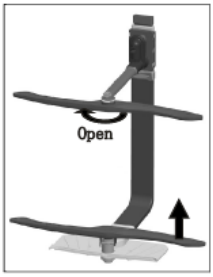

Filter crijeva za napajanje vodom

Dovodna cijev vode posjeduje filter koji štiti perilicu i posuđe od bilo kakve vrste onečišćenja koje dolazi kroz vodu iz vodovoda ili unutrašnje instalacije (pijesak, glina, hrđa itd.); ujedno sprečava žućenje i naslage nakon pranja. Povremeno provjeravati filter i crijevo, te u slučaju potrebe čistiti. Filter se čisti nakon zatvaranja dovoda vode i skidanja crijeva. Nakon vađenja filtera iz crijeva očistiti ga pod mlazom tekuće vode. Očišćeni filter montirati na crijevo. Montirati crijevo.

KODOVI GREŠAKA I KAKO IH OTKLONITI

Značenje pokazatelja izbora programa:

a) svi pokazatelji su isključeni – mod mirovanja
b) jedan pokazatelj programa je neprekidno upaljen - pauza ili mirovanje na pokretanje programa
c) jedan pokazatelj programa treperi – uređaj radi
d) Brzo treperenje - greška (vidi tabelu niže)

KOD GREŠKE	OPIS KVARA	OTKLANJANJE
Pokazatelj programa kratkog pranja brzo treperi	Duže vrijeme punjenja vodom.	Ventil je zatvoren, dovod vode je blokiran ili je prenizak tlak vode.
Pokazatelj programa ECO brzo treperi	Prepunjenost.	Jedan od elemenata perilice posuđa propušta vodu.

Ako svijetli jedna od lampica za nadzor programa i treperi lampica Start/Pauza
- Vrata perilice posuđa su otvorena, zatvoriti vrata.

Ako se program ne pokreće
- Provjeriti da li je utikač uključen u mrežu.
- Provjeriti osigurače unutrašnje instalacije.
- Provjeriti da li je dovodni ventil otvoren.
- Provjeriti da li su vrata uređaja zatvorena.
- Provjeriti da li je perilica posuđa isključena pritiskanjem tipke On/Off.
- Provjeriti da li su dovodni filter i filteri unutar perilice posuđa čisti.

Ako se lampice ne gase nakon pranja.
- Nije pritisnuta tipka On/Off.
- Ako se u odjeljku za deterdžent nalaze ostaci deterdženta
- Odjeljak je bio mokar kad smo sipali deterdžent.

Ako se nakon završetka programa u unutrašnjosti perilice još uvijek nalazi voda.
- Odvodno crijevo je začepljeno ili savijeno.
- Filteri su začepljeni.
- Program još nije završen.

Ako se perilica posuđa zaustavlja tijekom trajanja programa pranja.
- Kvar električne mreže.
- Slab dotok vode.
- Možda je program u modu mirovanja.

Ako tijekom pranja čujemo zvukove potresa i udaraca
- Posuđe je nepravilno posloženo.
- Okretni raspršivač vode (mlaznica) udara u posuđe.

Ako se na posuđu nalaze ostaci hrane.
- Posuđe je nepravilno smješteno u perilici, voda nije došla na sva mjesta.
- Košara je prepunjena.
- Posude su se naslanjale na sebe.
- Dodali smo premalu količinu deterdženta.
- Izabran je neodgovarajući, najvjerojatnije blagi program pranja.
- Okretni raspršivač vode (mlaznica) je začepljen ostacima jela.
- Začepljeni filteri.
- Filteri su nepravilno montirani.
- Odvodna pumpa je začepljena.

Na posuđu se pojavljuju bijele mrlje.
- Upotrebljena je premala količina deterdženta.
- Niska doza sredstva za sjaj.

- Nije upotrebljena specijalna sol, iako je stupanj tvrdoće vode visok.
- Sustav za omekšavanje vode je postavljen na jako niskoj razini.
- Poklopac spremnika soli nije pravilno zatvoren.

Posuđe nije suho
- Izabran je program koji nema etapu sušenja posuđa.
- Upotrebljena je premala količina sredstva za sjaj.
- Posuđe je prebrzo izvađeno iz perilice.

Ako se na posuđu pojavljuju mrlje hrđe
- Kvaliteta posuđa od nehrđajućeg čelika je niska.
- Puno soli u vodi za ispiranje.
- Poklopac spremnika soli nije pravilno zatvoren.
- Previše soli je rasuto u komori perilice posuđa tijekom punjenja spremnika za sol.
- Uređaj je nepravilno uzemljen.

Ako problem nije uklonjen ili u slučaju kvara koji nije opisan u poglavlju više, molimo za kontakt sa servisnim Centrom.

Izjava proizvođača

Proizvođač nižim izjavljuje da ovaj proizvod ispunjava osnovne uvjete niže navedenih europskih uredbi:

- niskonaponske uredbe 2014/35/UE,
- uredbe elektromagnetne kompatibilnosti 2014/30/UE,
- uredbe ekodizajna 2009/125/EC,
- uredbe RoHS 2011/65/UE,

i zato je proizvod označen CE te je izdana izjava o sukladnosti koja je dostupna ustanovama za nadzor tržišta.

INFORMACIJSKI LIST

Informacijski list u skladu s Delegiranom uredbom Komisije (EU) br. 1059/2010 i Uredbom Komisije (EU) br. 1016/2010.

Naziv isporučitelja /zaštitni znak	**Amica**
Model	**ZIM 634 A**
Nazivni kapacitet	12
Razred energetske učinkovitosti[1]	A++
Godišnja potrošnja električne energije u kWh (AE_C) (280 ciklusa)[2]	258
Potrošnja energije za standardni ciklus pranja (E_t) (kWh / ciklus)	0,9
Potrošnja energije u stanju isključenosti (P_o) [W]	0,45
Potrošnja električne energije u stanju mirovanja (P_l) [W]	0,49
Godišnja potrošnja vode u litrama (AW_C) (280 ciklusa)[3]	3080
Razred učinkovitosti sušenja (I_D)[4]	A
Standardni program[5]	ECO
Vrijeme trajanja standardnog ciklusa [min.]	190
Vrijeme trajanja moda mirovanja (T_l) [min]	-
Razina buke [dB(A) re1 pW]	49
Uređaj za ugradnju	√
Visina [mm]	815
Visina (bez kuhinjske ploče) [mm]	815
Širina [mm]	598
Dubina [mm]	550
Napon napajanja /frekvencija	230 V / ~ 50 Hz / 10A
Tlak dovodne vode	0.4-10 bar = 0.04-1 Mpa
Ukupna snaga [W]	1930
Snaga grijaćeg elementa [W]	1800
Snaga pumpe za pranje [W]	98
Snaga odvodne pumpe [W]	30
Zaštita [A]	10
Neto masa [kg]	33,5

1) A+++ (najviši razred energetske učinkovitosti) do D (najniži razred energetske učinkovitosti)
2) Godišnja potrošnja energije »X« kWh na temelju 280 standardnih ciklusa pranja, pri punjenju hladnom vodom i režimu niske potrošnje energije. Stvarna potrošnja energije ovisit će o načinu na koji se koristi uređaj.
3) Godišnja potrošnja vode »X« na temelju 280 standardnih ciklusa pranja. Stvarna potrošnja vode ovisit će o načinu na koji se koristi uređaj.
4) Razred energetske učinkovitosti »X« od G (najmanja učinkovitost) do A (najveća učinkovitost).
5) Taj program je pogodan za pranje normalno zaprljanog posuđa. Najučinkovitiji je s obzirom na kombiniranu potrošnju energije i vode za takvo posuđe.

U trenutnoj verziji, u trenutku isporuke, uređaj ispunjava europske norme i zahtjeve uredbi:
- LVD 2014/35/UE
- EMC2014/30/UE
- EUP 2009/125/EC

Navedene vrijednosti su izmjerene u skladu s normama u određenim uvjetima eksploatacije.
Rezultati se mogu značajno razlikovati ovisno o količini i stupnju zaprljanja posuđa, tvrdoći vode, količini deterdženta itd.
Upute su pripremljene na temelju normi i propisa Europske Unije.
Proizvođač pridržava pravo uvođenja konstrukcijskih i tehničkih promjena.

MONTAŽA UREĐAJA U KUHINJSKI NAMJEŠTAJ

Pozorno pročitati upute za instalaciju.

Slike dimenzija kuhinjskog ormarića i položaja perilice posuđa.
Pripremiti mjesto za instalaciju prije postavljanja perilice posuđa.

1 Izabrati mjesto u blizini postojećeg odvoda i dovoda vode (vidi sliku 1).
2 Ako je perilica posuđa ugrađena u kutu kuhinjskog elementa, potreban je određeni slobodni prostor (prikazan na slici 2) kad su vrata otvorena.

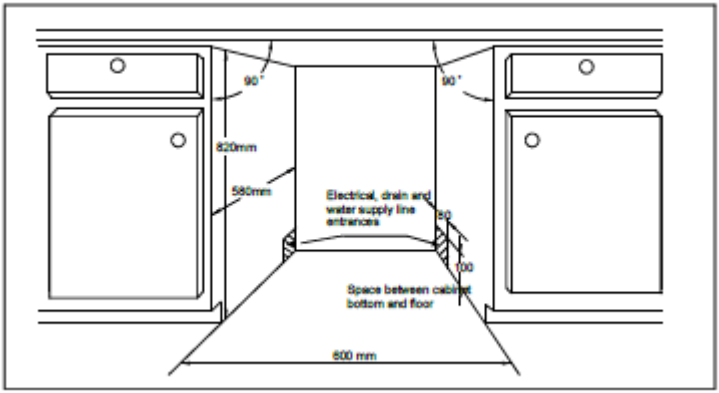

[Slika 1]
Dimenzije ormarića
Manje od 5 mm između vrha perilice posuđa i ormarića te vanjskih vrata poravnatih s ormarićem

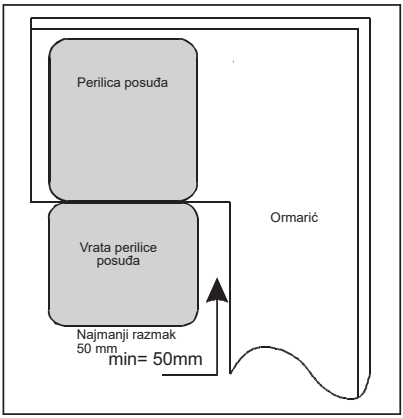

[Slika 2]
Minimalni prostor kad su vrata otvorena

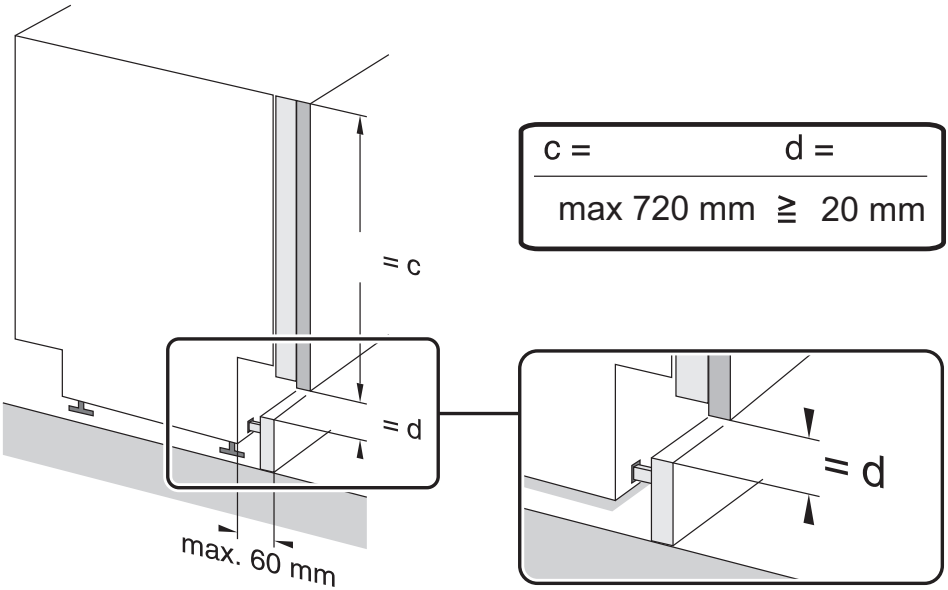

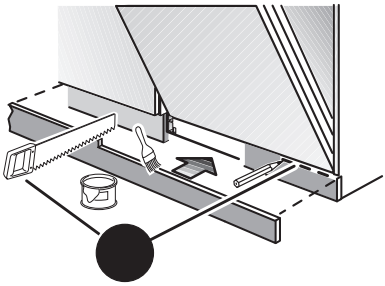

POZOR: Ovisno o rasporedu elemenata namještaja može biti neophodno skraćivanje letvice podnožja.

- Dimenzije i montaža ukrasne ploče.

1 Ukrasnu drvenu ploču možemo obraditi sukladno s dimenzijama na Slici 3.

[Slika 3a] 45 cm
Ukrasnu drvenu ploču trebamo obraditi prema dimenzijama na slici.

Masa kuhinjske ploče trebala bi iznositi:
*Za 45 cm s potpuno ugrađenom upravljačkom pločom - ≤5kgs
*Za 45 cm s vidljivom upravljačkom pločom - ≤5kgs

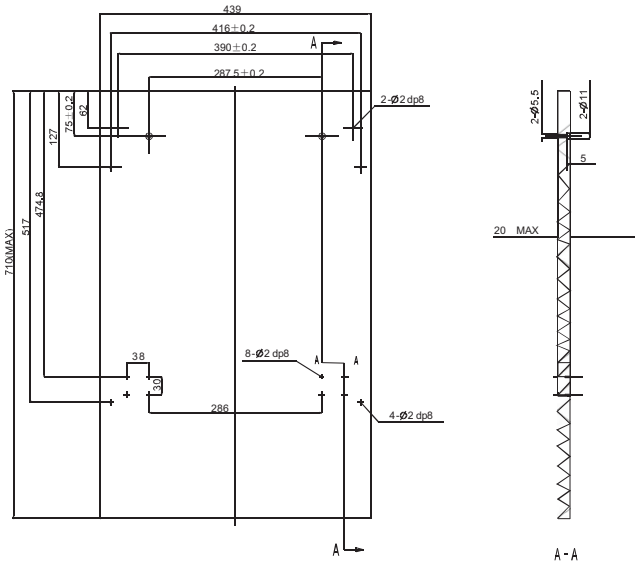

(Jedinica: mm)

[Slika 3b] 60 cm
Ukrasnu drvenu ploču trebamo obraditi prema dimenzijama na slici.

Masa kuhinjske ploče trebala bi iznositi:
*Za 60 cm s potpuno ugrađenom upravljačkom pločom - ≤7kgs
*Za 60 cm s vidljivom upravljačkom pločom - ≤6kgs

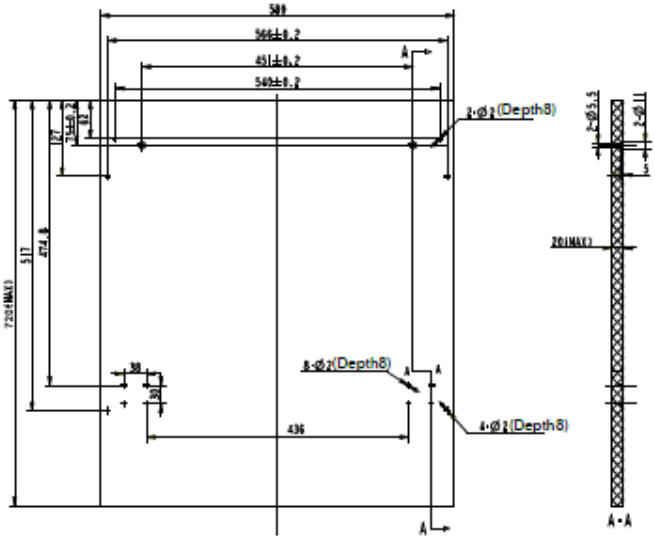

(Jedinica: mm)

2. Postaviti pričvrsni element na drvenu ukrasnu ploču i umetnuti ga u utor na vanjskoj strani vrata perilice (vidi sliku 4a) Nakon pozicioniranja ploče, učvrstiti ploču na vanjsku stranu vrata uvijanjem vijaka i svornjaka (vidi sliku 4b).

[Slika 4a]
Postavljanje dekorativne ploče

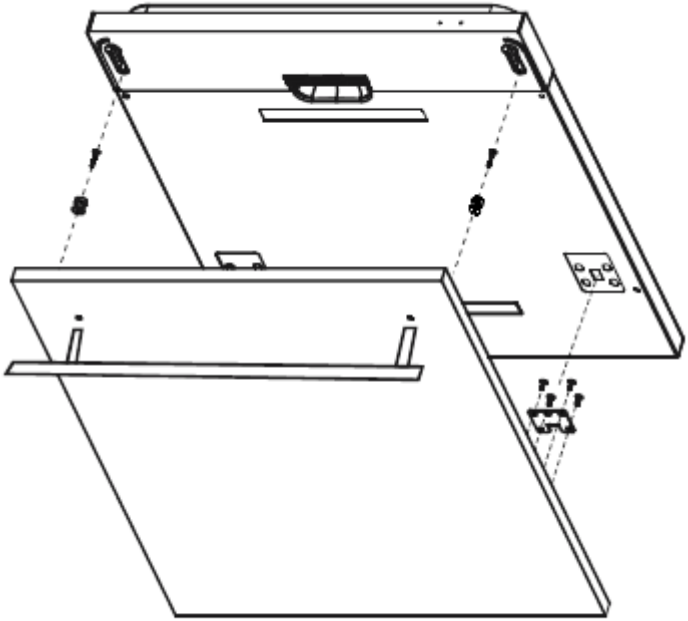

[Slika 4b]
Ugradnja drvene dorade ploče

1. Uklonite četiri kratke vijke
2. Pričvrstite četiri duge vijke

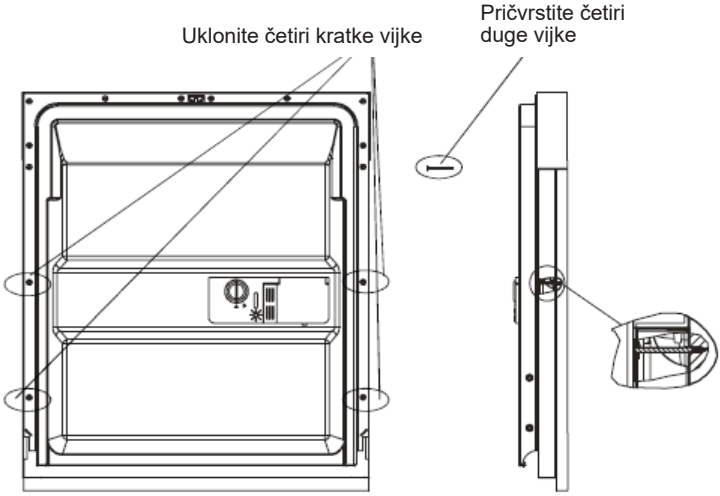

• Podešavanje napetosti opruge vrata
Opruge vrata tvornički su postavljene na pravilnu napetost za otvaranje vrata. Ako je postavljena drvena ukrasna ploča, podesiti napetost opruge vrata. Okretati regulacijski vijak za zatezanje ili otpuštanje (vidi sliku 5).

Napetost opruge vrata je pravilna kad vrata ostaju u vodoravnom položaju i potpuno su otvorena, a zatvaraju se podizanjem laganim dodirom prsta.
[Slika 5]
Podešavanje napetosti opruge vrata

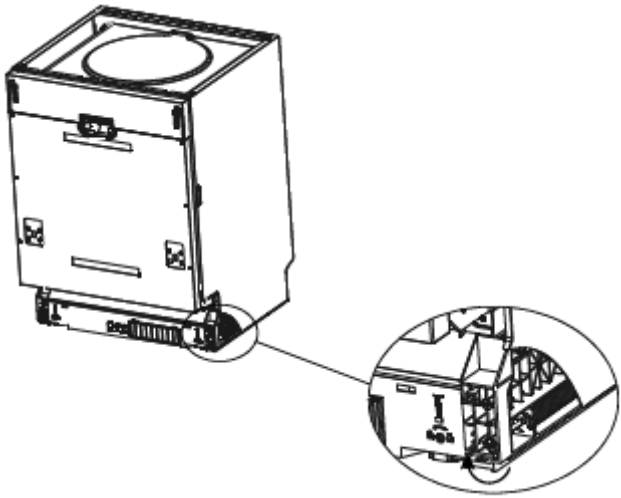

- Koraci za postavljanje perilice posuđa

1 Postaviti vrata elementa na vanjsku stranu perilice posuđa pomoću isporučenih nosača. Za pozicioniranje nosača vidi primjer.
2 Kako biste pritegnuli lijeve i desne opruge vrata podesite napetost opruga vrata imbus ključem, okrećući ga u smjeru kretanja kazaljki na satu. Nepoštivanje ovih uputa može dovesti do oštećenja perilice posuđa. (Slika 2).
3 Spojiti crijevo dovoda na hladnu vodu.
4 Spojiti odvodno crijevo Vidi sliku (Slika 6).
5 Priključiti kabel napajanja
6 Pričvrstiti kondenzacijsku traku ispod radne površine ormarića. Molimo pobrinite se da je kondenzacijska traka u ravnini s rubom radne površine.
7 Postaviti perilicu posuđa u sigurni položaj.
8 Nivelirati perilicu posuđa Stražnje nožice mogu se podesiti s prednje strane perilice posuđa okretanjem vijaka na lijevoj i desnoj strani ormarića (slika 6A) Za podešavanje prednjih nožica koristiti ključ i okretati prednje nožice sve dok perilica posuđa nije nivelirana (slika 6B).
9 Kad je sve na svom mjestu perilicu posuđa učvrstiti na sigurnom mjestu. Postoje dva načina da se to učini:
A. Normalni radni pult – pričvrstiti radni pult pomoću dva vijka za drvo, pult ne može svojom težinom opterećivati perilicu (slika 7)
B. Mramorni ili granitni radni pult - nosač pričvrstiti na bočnu stranicu perilice i pričvrstiti perilicu na kućište kuhinjskog elementa. Postavite gumeni čep preko vijka

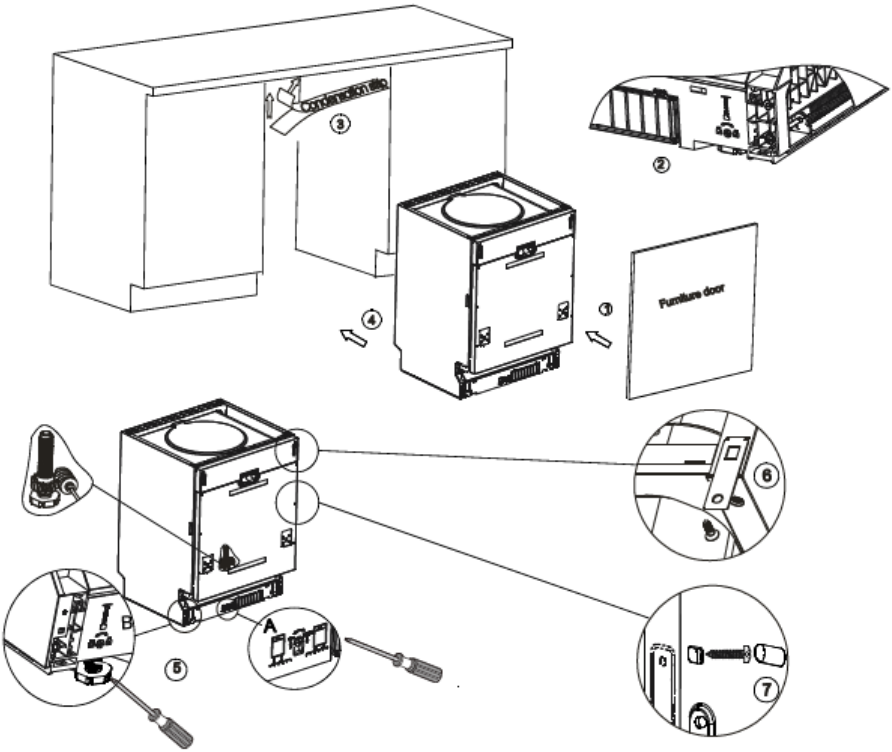

[Slika 7]

Za pravilan rad košara za posuđe i djelovanje programa pranja perilica mora biti dobro izravnana.

1 Libelu postaviti na otvorena vrata, odnosno na dno unutrašnje komore za slaganje posuđa i provjeriti da li je perilica dobro poravnana.
2 Ako je potrebno, perilicu izravnati podešavajući svaku regulacijsku nožicu posebno.
3 Paziti da ne izvrnete perilicu tijekom izravnavanja.

[Slika 8]
Prikaz izravnavanja pomoću nožica

POZOR:
Maksimalna visina izravnavanja nožica je 50 mm.

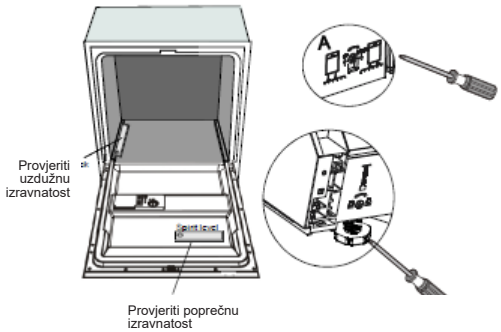

IO-DWS-1013
(02.2018./1)