Hansa
Haushaltsgeräte

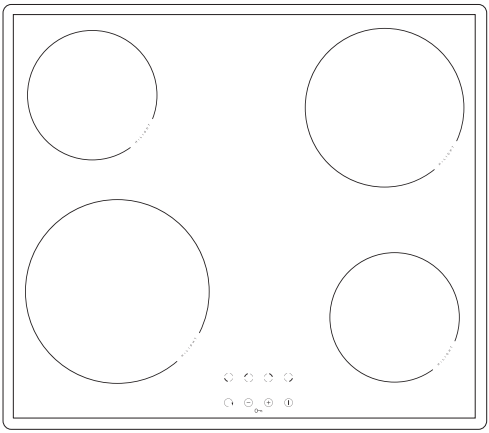

BHCI6*
BHCI9*

RU РУКОВОДСТВО ПО ЭКСПЛУАТАЦИИ / ВСТРАИВАЕМАЯ КЕРАМИЧЕСКАЯ ВАРОЧНАЯ ПОВЕРХНОСТЬ

RO INSTRUCŢIUNI DE UTILIZARE / PLITĂ CERAMICĂ INCORPORABILĂ

IOAA-614 / 8049574
(02.2017 / v3)

УВАЖАЕМЫЙ ПОКУПАТЕЛЬ,

Плита «Hansa» объединяет в себе такие качества, как исключительная простота эксплуатации и стопроцентная эффективность. После прочтения инструкции у Вас не возникнет затруднений по обслуживанию плиты.

Плита, при выпуске с завода, перед упаковкой была тщательно проверена на специальных стендах на предмет безопасности и работоспособности.

Просим Вас внимательно прочесть инструкцию по эксплуатации перед включением устройства. Следование изложенным в ней указаниям предотвратит неправильное пользование плитой.

Инструкцию следует сохранить и держать в легко доступном месте. Во избежание несчастных случаев необходимо последовательно соблюдать положения инструкции по эксплуатации.

Примечание !
Установку следует обслуживать чуть только после прочтения и присвоеия содержания настоящего руководства.

Установка спроектирована исключительно для варки блюд. Нессответствующее ее применение (напр. для отопления помещений) может быть опасным.

Изготовитель оставляет за собой право на введение изменений, не влияющих на действие установки.

Производитель свидетельствует

Настоящим производитель свидетельствует, что данный бытовой прибор отвечает основным требованиям нижеприведенных директив и требований

- **директива по низковольтному оборудованию 2014/35/EC,**
- **директива по электромагнитной совместимости 2014/30/EC**
- **директива по экологическому проектированию 2009/125/EC,**
- **требование „о безопасности низковольтного оборудования" ТР ТС 004/2011,**
- **требование „электромагнитная совместимость технических средств" ТР ТС 020/2011**

Прибор маркируется единым знаком обращения EAC, и на него выдан сертификат соответствия для предъявления в органы контроля за рынком.

СОДЕРЖАНИЕ

Основные сведения.....2
Примечания по безопасности.....4
Описание изделия.....9
Установка.....10
Обслуживание.....15
Очистка и уход.....23
Поведение в аварийных ситуациях.....25
Технические данные.....26
Гарантия.....26

Внимание! Оборудование и его доступные части нагреваются во время эксплуатации. Всегда следует помнить, что существует опасность травмы, при прикосновении к нагревательным элементам. Поэтому, во время работы оборудования - быть особо бдительными! Дети младше 8 лет не должны находиться вблизи оборудования, а если находятся, то под постоянным контролем взрослого ответственного лица.

Данное оборудование может обслуживаться детьми в возрасте от 8 лет и старше, лицами с физическими, мануальными или умственными ограничениями, либо лицами с недостаточным опытом и знаниями по эксплуатации оборудования, при условии, что происходит это под надзором ответственного лица или согласно с изученной с ответственным лицом инструкцией эксплуатации. Особое внимание обратить на детей! Дети не могут играть оборудованием! Убрка и обслуживание оборудования не могут производиться детьми без надзора взрослых.

Внимание! Приготовление на кухонной плите блюд на жиру или на растительных маслах без надзора, может быть опасно и привести к пожару.

НИКОГДА не пробуйте гасить огонь водой! Сначала отключите оборудование, а затем накройте огонь, например, крышкой или невоспламеняющимся одеялом.

Внимание! Опасность пожара! Не складируйте предметы и вещи на поверхности плиты.

Внимание! Если на поверхности имеется трещина, то следует отключить электропитание во избежание поражения электрическим током.

Устройство не предназначено для управления внешним таймером или отдельной системой дистанционного управления.

Для чистки кухонной плиты нельзя применять оборудование для чистки паром.

ПРИМЕЧАНИЯ ПО БЕЗОПАСНОСТИ

- До первоначального пуска керамической нагревательной плиты, следует прочитать руководство по обслуживанию. Таким образом, мы сохраняем безопасность и избегаем аварии установки.
- В случае, если керамическая плита используется в непосредственной близости от радиоприемника, телевизора или другого эмитирующего устройства, следует проверить правильность действия управляющего пульта керамической плиты.
- Плиту должен подключить квалифицированный электромонтажник.
- Не следует устанавливать плиту вблизи холодильных установок.
- Мебель, в которой установленна плита, должна быть стойкой против температуре ок 100º С. Это касается облицовок, кромок и поверхностей изготовленных из пластмасс, клеев и лаков.
- Плиту следет употреблять, исключительно после ее встройки в шкафчик. Таким образом, мы избегаем возможности соприкосновения к токопроводящим частям.
- Ремонт электроустановок могут производить исключительно специалисты. Некачественны ремонт, вызывает серьезную опасность для потребителя.
- Установка отключается от электропроводки только после отключения плавкого предохранителя или изъятия вилки из штепсельной розетки.
- Необходимо обратить внимание на то, чтобы дети не играли с плитой.
  Дети могут стянуть с нее кастрюли с горячим содержимым и ошпариться.
- Установленный индикатор остаточного нагрева показывает, что плита включена или еще остается горячей.
- В случае установки штепсельной розетки вблизи нагревательного поля, следует обращать внимание на то, чтобы питательный провод плиты, не соприкасался с нагретыми местами.
- В случае применения масел и жиров, не следует оставлять плиту без надзора, ибо угрожает это пожаром.
- Не следует употреблять посуду из пластмасс и алюминиевой фольги, ибо они расплавляются под влиянием высокой температуры и могут повредить плиту.
- На разогретое нагревательное поле, не должен попадать сахар, лимонная кислота, соль и пр.
- В случае если на горячую плиту попадут сахар или пластмасса, ни в коем случае не следует отключать плиту, а лишь соскребать их острым скребком. Хранить руки от ожога.
- В случае употребления керамической плиты, следует применять исключительно горшки и кастрюли с плоским днищем, лишенные острых кромок и задиров, ибо в противном случае, могут возникнуть устойчивые царапины на плите.
- Нагревательная поверхность керамической плиты стойкая против термического удара. Она не чувствительна ни к холоду, ни к теплу.
- Не следует спускать на плиту тяжелые предметы. Точечный удар напр. от падения бутылочки с приправами, может привести к трещинам и отслоениям керамической плиты.
- Через поврежденные места, кипящие блюда, могут попасть на находящиеся под напряжением элементы керамической плиты.

ПРИМЕЧАНИЯ ПО БЕЗОПАСНОСТИ

- В случае обнаружения поломок, ушибов и трещин керамической плиты, следует немедленно отключить плиту от сети. Для этого,следует отключить плавкий предохранитель или изъять вилку из штепсельной розетки. Затем, следует обратиться в сервис.
- Следует соблюдать указания по уходу и очистке керамической плиты. В случае несоответствующей ее эксплуатации, не действует гарантия.
- Не следует употреблять поверхность плиты в виде доски для резки или рабочего стола.
- Не рекомендуется укладка на поверхности кухонной плиты металлических предметов таких как ножи, вилки и крышки, ибо они разогреваются.
- Не следует встраивать кухонную плиту над печкой без вентилятора, над посудомоечной машиной, холодильником, фризером или стиральной машиной.

КАК ЭКОНОМИТЬ ЭНЕРГИЮ

Тот кто соответствующим образом пользуется электроэнергией, не только сохраняет домашний бюджет, но также сосзнательно действует в пользу окружающей среды. Поэтому, поможем Вам экономить электроэнергию ! Это можно делать следующим образом :

• Применение соответствующей посуды для варки
Горшки с плоским и толстым днищем, позволяют сэкономить до 1/3 электроэнергии. Следует помнить о крышке, в противном ибо случае, потребление энергии возрастает четырехкратно !

• Подбор посуды, соответствующей поверхности нагревательного поля
Посуда для варки в ни коем случае не должна быть меньшей нагревательного поля.

• Уход за чистотой нагревательных полей и днищ горшков
Загрязнения препятствуют передаче тепла – сильно пригоревшие загрязнения можно устранить лишь только при помощи средств значительно засоряющих окружающую среду.

• Не следует зря «заглядывать в горшки»

• Не встраивать плиту в непосредственной близости холодильников\фризеров.
Потребление ими электроэнергии чрезмерно возрастает.

РАСПАКОВКА

За время транспорта установка защищена от повреждений при помощи упаковки. После распаковки установки, просим Вас устранить элементы упаковки способом не угражающим окружающей среде.
Все материалы примененные для упаковки, не вредят окружающей среде и полностью пригодны для возврата. Они обозначены соответствующим знаком.
Примечание ! Упаковочные материалы (полиэтиленовые мешочки, куски стиропора и пр.), следует держать издали от детей.

УСТРАНЕНИЕ ИЗНОШЕННЫХ УСТРОЙСТВ

По окончании срока использования данное устройство нельзя выбросить, как обычные коммунальные отходы, его следует сдать в пункт приема и переработки электрических и электронных устройств.
Об этом информирует знак, расположенный на устройстве, инструкции по эксплуатации и упаковке.
В устройстве использованы материалы, подлежащие повторному использованию в соответствии с их обозначением. Благодаря переработке, использованию материалов или иной формой использования отслуживших срок устройств вы внесете существенный вклад в сохранение окружающей среды.
Сведения о соответствующем пункте утилизации использованного оборудования вы можете получить в местной администрации.

ОПИСАНИЕ ИЗДЕЛИЯ

Описание плиты BHC6*, BHCI9*

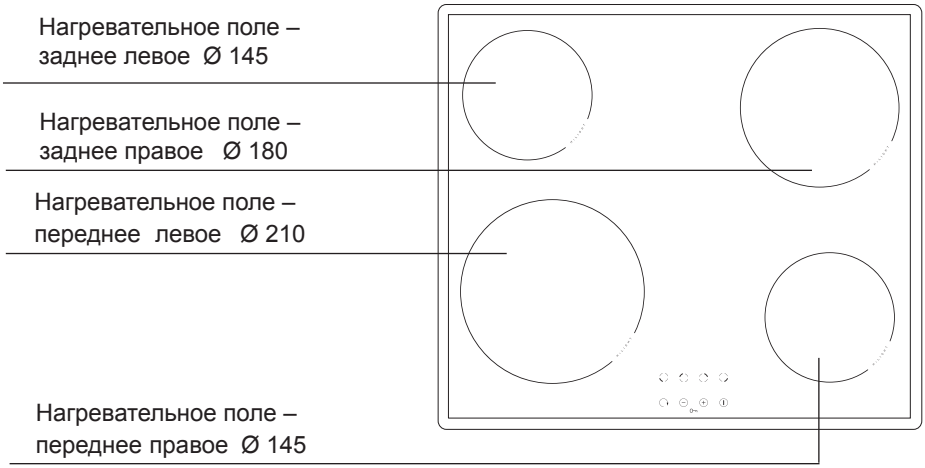

Пульт управления

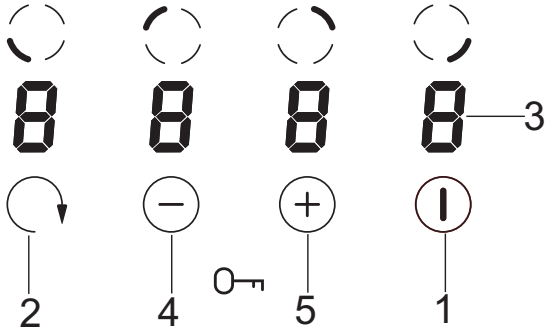

1. Сенсор «Главный выключатель»
2. Сенсор «Выбор зоны нагрева»
3. Дисплеи зон нагрева
4. Сенсор « – »
5. Сенсор « + »

УСТАНОВКА

Подготовка столешницы мебели к монтажу плиты

- Толщина столешницы мебели должна быть от 28 до 40 мм, глубина столешницы минимум 600 мм. Столешница должна быть плоской, с хорошо установленным уровнем. Следует помнить о устранении щели со стороны стены и предохранении столешницы от затеков и влаги.
- Расстояние между краем отверстия и краем столешницы спереди должно составлять минимум 60 мм, а сзади – минимум 50 мм.
- Расстояние между краем отверстия и боковой мебельной стенкой должна составлять минимум 55 мм.
- Мебель для монтажа должна иметь облицову, а также клеи для ее приклеивания, устойчивые для температуры 100 градусов С. Последствием невыполнения данного требования может быть деформация поверхности либо отклеивание облицовки.
- Края поверхности должны быть предохранены материалом, устойчивым к проникновению влаги.
- Отверстие в столешнице выполнить согласно размерам, поданным на рисунке ***1***.
- Под нижней частью плиты следует оставить не менее 25 мм свободного пространства, для избежания перегрева поверхности мебели.

1

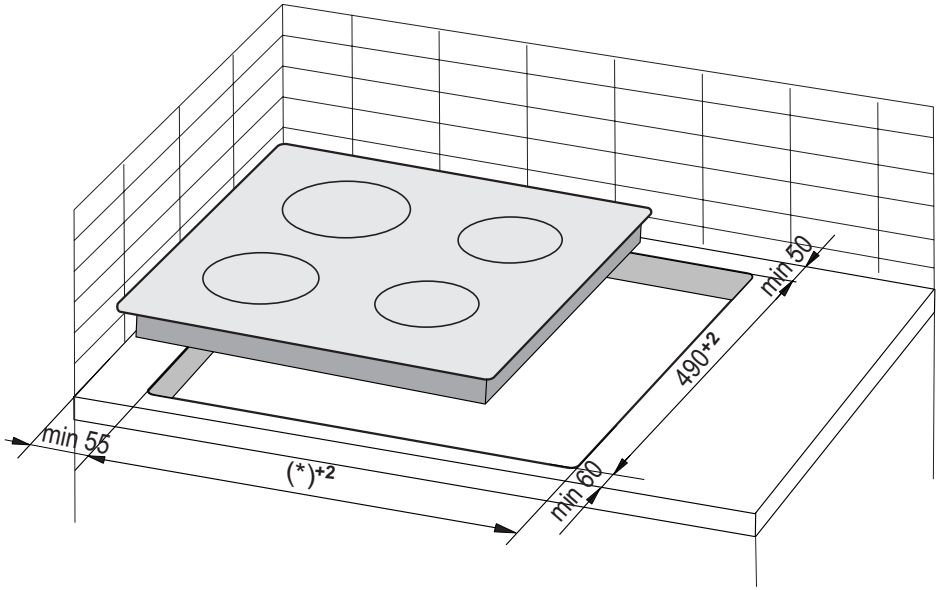

(*) 560 mm для плат 600 mm
(*) 750 mm для плат 770 mm

УСТАНОВКА

Внимание! Во время монтажа плиты в столешнице кухонного шкафа необходимо установить полку - перегородку, как показано на рисунке рядом. Если плита устанавливается над духовым шкафом, как встраиваемая в мебель, то монтаж полки - перегородки необязателен.

Если плита установлена в столешнице кухонного шкафа над выдвижным ящиком, следует нижнюю защитную поверхность плиты прикрыть деревянной панелью либо защитным экраном для керамических плит.

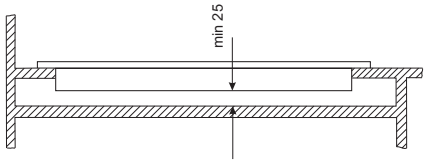

Монтаж в столешнице основного (несущего) шкафчика

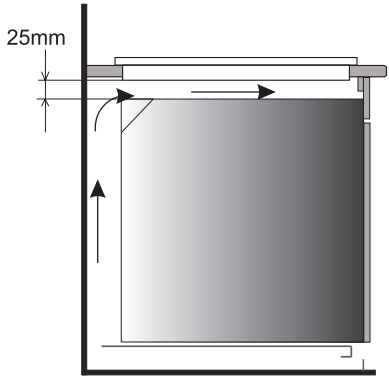

Монтаж в рабочей столешнице над духовым шкафом с вентиляцией

Запрещается монтаж плиты над духовым шкафом без вентиляции!

Соединительный провод рабочей панели необходимо провести так, чтобы он не прикасался к нижнему ограждению.

Монтаж пенной прокладки

Перед монтажем и установкой оборудования в в нижней части рамки кухонной столешницы, следует приклеить пенную прокладку, которая прилагается к оборудованию.

Монтаж и установка оборудования без пенной прокладки запрещается!

Прокладку следует разместить на оборудовании следующим образом:
- снять с прокладки предохранительную плёнку,
- затем прокладку приклеить в нижней части рамки
(см. рис.)

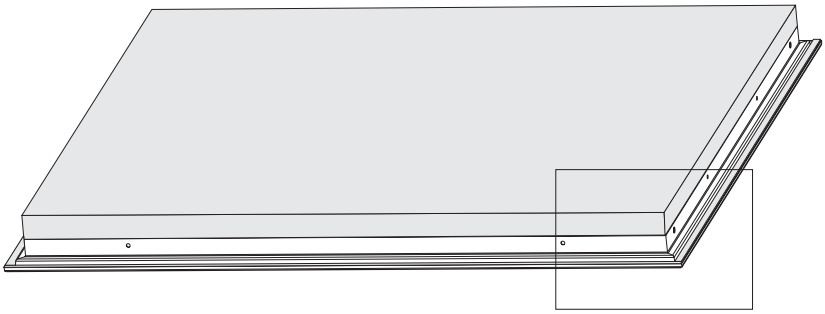

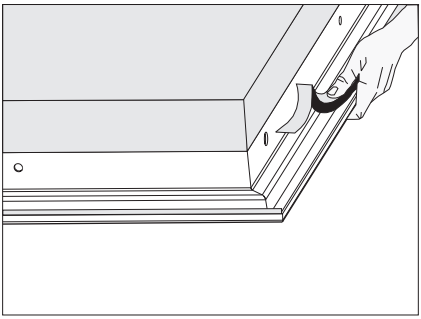

УСТАНОВКА

Монтаж плиты в столешнице мебели

- В случае наличия столешницы толщиной 38 мм, для встраивания плиты надо использовать 4 ручки «А». Способ монтажа показан на рис. ***2*** и ***3***. При наличии столешницы толщиной 28 мм, кроме ручек «А» следует дополнительно использовать 4 деревянные колодки размером 15/15/50 мм. Способ монтажа показан на рис. ***4*** и ***5***.
- Проверить, чтобы прокладка плотно прилегала к плите.
- Легко прикрутить ручки под плитой.
- Очистить столешницу, вложить плиту в отверстие и прижать к столешнице.
- Установить ручки перпендикулярно к краю плиты и докрутить до упора.

2

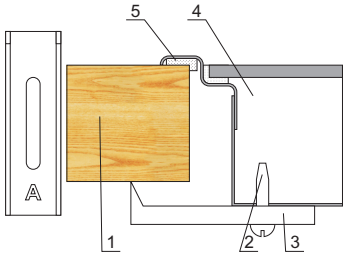

1. столешница
2. винт
3. крепежная ручка
4. нагревательная плита
5. прокладка плиты

4

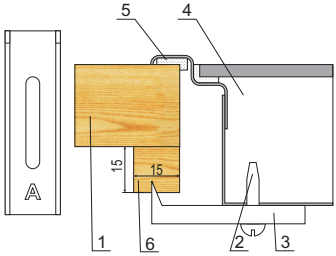

1. столешница
2. винт
3. крепежная ручка
4. нагревательная плита
5. прокладка плиты
6. деревянная колодка

3

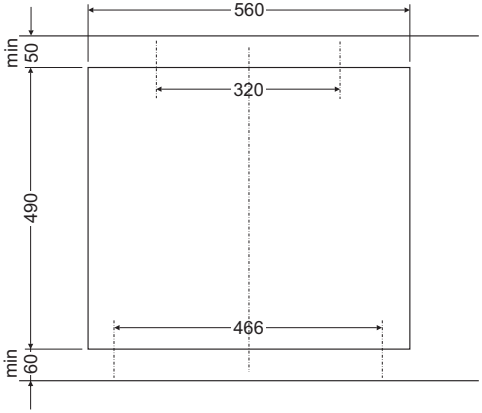

5

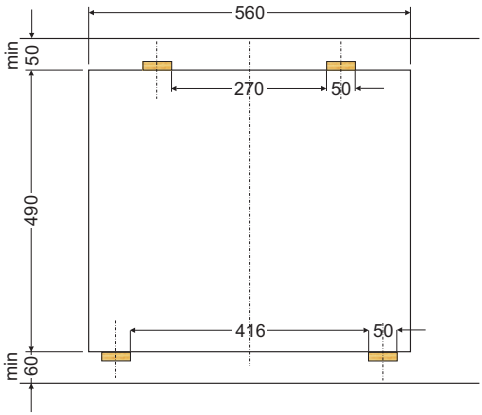

УСТАНОВКА

Приключение плиты к электропроводке

Примечание !
Плиту к электропроводке может подключить исключительно квалифицированный электромонтажник. Запрешено своевольное произведение переделок или изменений в электропроводке.

Указания для электромонтажника

Плита приспособлена изготовителем к питанию переменным трехфазным током (400 V 2N ~ 50 Hz). Приспособление плиты к питанию однофазным током (230 V) возможно после установки соответствующей перемычки на зажимной планке по приведенной схеме. Схема соединений установлена также в нижней части нижнего кожуха. Доступ к зажимной планке возможен после снятия крышки в нижнем кожухе. Следует помнить о соответствующем подборе питающего провода, учитывая вид соединения и номинальную мощность плиты

Питающий провод следует закрепить в оттяжке.

Примечание !
Следует помнить о необходимости подключения защитной цепи к зажиму на зажимной планке, обозначенному ⏚. Электропроводка, питающая плиту, должна быть защищена соответствующим образом и дополнительно, должна иметь соответствующий выключатель, способствующий отсеку тока в аварийной ситуации.

До подключения плиты к электропроводке, следует ознакомиться с информациями приведенными на заводском щитке и схеме соединений.

Примечание !
Электромонтажник обязан выдать пользователю «заявку о подключении нагревательной плиты к электропроводке» (приложение к гарантийной карте). Включение нагревательной плиты другим способом, может привести к ее повреждению.

УСТАНОВКА

СХЕМА ВОЗМОЖНЫХ СОЕДИНЕНИЙ **Примечание ! Напряжение нагревательных элементов 230 В**				
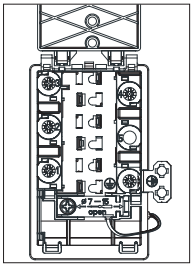		**Примечание** ! Каждое соединение должно быть соединено защитным проводом с зажимом ⏚		Рекомендуемый вид соединительного провода
1	Для сети 230 В подключение однофазовое с нейтральным проводом, мостики соединяют зажимы 1-2, нейтральный провод к 4, предохранительный провод к ⏚	1N~	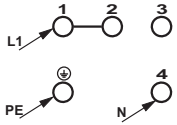	H O 5 V V - F3G4
2*	Для сети 400/230 В подключение двухфазовое с нейтральным проводом, нейтральный провод к 4, предохранительный провод к ⏚	2N~	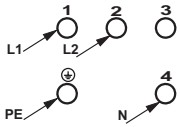	H O 5 V V - F4G2,5
L1=R, L2=S, N=зажимы нейтрального провода; ⏚ - зажимы предохранительного провода				

* В случае домашней трехфазной 400/230V электросети оставшийся провод подключить к клемме:3, которая не соединена с внутренней электропроводкой плиты.

ОБСЛУЖИВАНИЕ

До первоначального пуска

- Сперва следует тщательно очистить кухонную плиту. С керамической плитой следует обращаться, как со стеклянной поверхностью.
- При первоначальном пуске, могут временно выделяться запахи и по этому, следует включить вентиляцию в помещении или открыть окно.
- Операции по обслуживанию следует произвести с соблюдением указаний по безопасности.

ОБСЛУЖИВАНИЕ

Керамическая нагревательная плита оборудована сенсорами, обслуживаемыми путем прикосновения пальца к обозначенным поверхностям.
Каждая перемена настройки сенсора, сопровождается звуковым сигналом.

Следует обращать внимание на то, чтобы во время включения и отключения и при установке степени мощности разогрева, **всегда нажимать только один сенсор.** В случае одновременного нажатия нескольких сенсоров (за исключением отключения нагревательного поля или таймера), система не учитывает введенных сигналов управления. В случае длительного нажатия, включает сигнал помехи.

Подбор соответствующей посуды для варки

Для кухонных керамических плит, имеются специально испытанные емкости для варки и жаренья. Следует соблюдать указания, приведенные их изготовителями.
Емкости (кастрюли) для варки имеющие алюминиевое или медное днище, могут оставлять металлические прокрашивания, трудно устраняющиеся. Особенная осторожность, рекомендуется в случае эмалированных емкостей, которые после случайного выкипения содержимого, могут привести к неотвратимым повреждениям.
Для оптимального потребления электроэнергии, оптимальной продолжительности варки и во избежание прижогов блюд вскипячиваемых на плите, следут соблюдать следующие указания :

Днище кастрюли :

Кастрюли для варки \ жаренья должны иметь устойчивое плоское днище, ибо днище с острыми кромками, задирами и пригоревшими остатками блюд может поцарапать керамическую плиту и воздействовать на нее в виде абразивного материала !

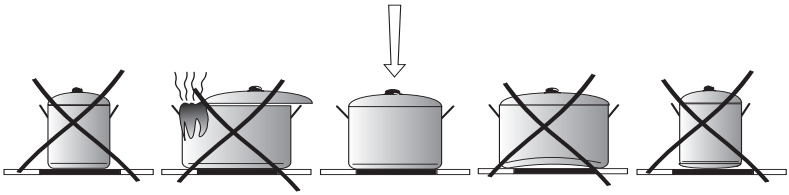

Величина кастрюли :

Диаметр поверхности основания кастрюль и горшков должен соответствовать, по возможности, точно диаметру нагревательного элемента плиты.

Крышки кастрюли :

Крышка кастрюли предотвращает утечку тепла и таким образом сокращает продолжительность нагрева и редуцирует потребление электроэнергии.

ОБСЛУЖИВАНИЕ

Панель управления

При подсоединении варочной панели к электрической сети на дисплее (3) должны на несколько секунд загореться символы «–», после чего можно включать керамическую варочную панель.

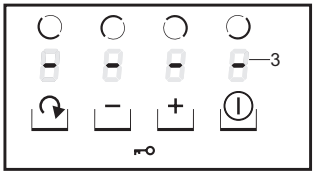

Запрещается помещать какие-либо предметы на поверхности сенсоров (поскольку варочная панель может отреагировать появлением ошибки). Поверхность сенсорной панели управления необходимо всегда содержать в чистоте.

Включение варочной панели

Когда варочная панель не работает, все зоны нагрева выключены, а индикаторы не светятся.
Включите варочную панель прикосновением к сенсору «Главный выключатель». На правом над ним дисплее (3) на 10 секунд появится пульсирующий «0». Теперь, при помощи сенсора «+» (5) или «-» (4) Вы можете выбрать нужную степень мощности нагрева **(см. Регулирование степени мощности нагрева).**

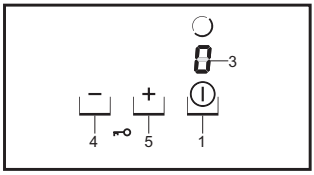

Если Вы в течение 10 секунд не нажмете ни на один сенсор, варочная панель автоматически выключится.

Включение зоны нагрева

В случае, если варочная панель включена (включена, по крайней мере, одна зона нагрева), можно выбрать и включить следующую нужную зону нагрева при помощи сенсора «Выбор зоны нагрева» (2). Необходимую степень мощности нагрева можно выбрать при помощи сенсоров «+» (5) или «-» (4), когда на дисплее пульсирует «0». (см. **Регулирование степени мощности нагрева**).

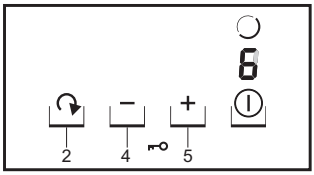

Если Вы в течение 10 секунд не нажмете ни на один сенсор, варочная панель автоматически выключится.

ОБСЛУЖИВАНИЕ

Выбор зоны нагрева

Выберите нужную зону нагрева при помощи сенсора «Выбор зоны нагрева» (2). На то, что данная зона нагрева активна, указывает пульсирование цифры на дисплее (3). В это время можно изменить степень мощности нагрева данной зоны нагрева при помощи сенсоров «+» (5) или «-» (4) или выключить зону нагрева, прикасаясь одновременно к сенсорам «+» (5) и «-» (4).

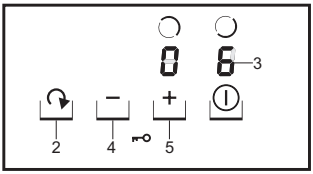

Через 10 секунд зона нагрева перестанет быть активной и для того, чтобы снова изменить степень мощности, нужно снова активировать нужную зону нагрева при помощи сенсора (2).

Включение зон нагрева нужно всегда начинать с передней правой зоны нагрева и изменять при помощи сенсора (2) в соответствии с направлением движения часовой стрелки.

Регулирование степени мощности нагрева

С целью выбора степени мощности нагрева необходимо, в первую очередь, выбрать при помощи сенсора «Выбор зоны нагрева» (2) нужную зону нагрева. Затем, пока на дисплее зоны нагрева (3) отображается «0» и пульсирует цифра, можно начать выбор нужной степени мощности нагрева при помощи сенсоров «+» (5) или «-» (4).

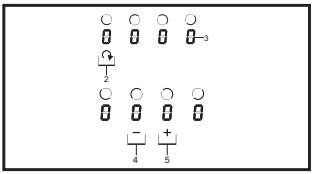

В случае, если Вам нет необходимости пользоваться функцией автоматического уменьшения мощности нагрева, выбор степени мощности нагрева нужно начать с сенсора «-» (4). Затем можно постепенно увеличить степень мощности нагрева при помощи сенсора «+» (5), или уменьшить степень мощности нагрева при помощи сенсора «-» (4).

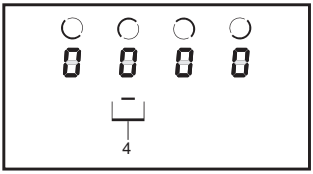

В случае, если Вы хотите приготовлять пищу и использованием системы автоматического уменьшения степени мощности нагрева, то в этом случае необходимо начать выбор степени мощности нагрева с сенсора «+» (5). (см. Система автоматического уменьшения мощности нагрева).

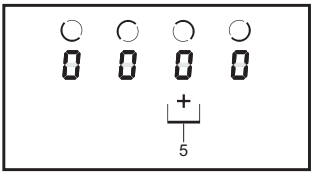

Система автоматического уменьшения мощности нагрева

Каждая отдельная зона нагрева оснащена системой автоматического уменьшения мощности нагрева. Если данная функция активна, то зона нагрева сначала включается на некоторое время на полную мощность в зависимости от выбранного уровня мощности приготовления, а затем переключается на выбранную мощность приготовления.

Если Вы хотите активировать систему автоматического уменьшения мощности нагрева, то выбор степени мощности нагрева нужно начать с сенсора «+» (5). В этом случае на дисплее зоны нагрева (3) в течение 10 секунд будет высвечиваться степень мощности нагрева «9» попеременно с буквой «А».

Если Вы в течение 10 секунд начнете выбор степени мощности нагрева при помощи сенсора «-» (4), то система автоматического уменьшения мощности нагрева активируется, а буква «А» будет светиться на протяжении всего времени, пока данная функция будет активна.

Теперь Вы можете в любой момент изменить степень мощности нагрева способом, изложенным в разделе Регулирование степени мощности нагрева.

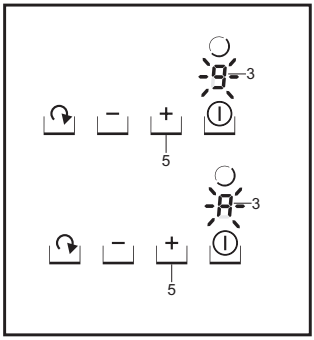

Степень мощности нагрева	Время быстрого приготовления (мин)
1	1
2	3
3	4,8
4	6,5
5	8,5
6	2,5
7	3,5
8	4,5
9	-

Если Вы начнете выбор степени мощности нагрева спустя 10 секунд, то в этом случае буква «А» перестанет светиться – система автоматического уменьшения мощности нагрева перестанет быть активной.

Если Вы не хотите активировать систему автоматического уменьшения мощности нагрева, то лучше всего начать выбор степени мощности нагрева с сенсора «-» (4) (буква «А» не светится). .

ОБСЛУЖИВАНИЕ

Выключение одной из зон нагрева

Каждую из зон нагрева можно выключить следующим способом:

1. Сначала необходимо выбрать нужную зону при помощи сенсора «Выбор зоны нагрева» (2).
2. Затем нажать одновременно на сенсоры «+» (5) и сенсор «-» (4) или при помощи сенсора «-» (4) уменьшить параметр до «0».

На дисплее данной зоны нагрева появится буква «Н» – информируя о том, что поверхность панели еще достаточно горячая.

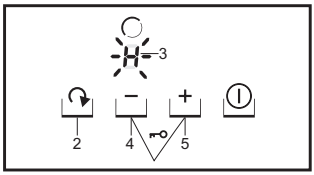

Индикатор остаточного нагрева.

В момент отключения горячего наргевательного поля на панели управления на место дисплея степени дозирования нагревательной мощности, высвечивается «Н» обозначающее, что «нагревательное поле горячее !»

В это время не следует прикасаться к нагревательному полю ни ставить на нем не стойкую к теплу посуду !

К нагревательному полю можно прикоснуться после погашения индикатора, имея ввиду, что оно еще не остыло до температуры окружающей среды.

Во время перерыва в подаче электроэнергии значение остаточного нагрева „Н“ не отображается.
Тем не менее, нагревательные пластины могут быть еще горячими! Важно! Если кухонная плита после повторного подключения или после перерыва в подаче электроэнергии будет повторно приведена в действие, будет проведен короткий «автотест».

На индикаторе остаточного нагрева отображается „Н” в течение примерно 45-60 минут. Отображение остаточного нагрева основывается не на измерении значения, а на расчете в зависимости от времени работы конфорок. После перерыва в подаче электроэнергии принимается максимальная возможная температура и максимальное время охлаждения, с чем и связано долгое отображение.
Для дальнейшей работы это не имеет никакого значения.

ОБСЛУЖИВАНИЕ

Ограничение продолжительности работы

Для увеличения безотказности работы, нагревательная плита оборудована ограничителем продолжительности работы каждого нагревательного поля. Максимальная продолжительность работы определяется применительно к последнему выбранному значению нагревательной мощности.
В случае если мы не переменяем степени нагревательной мощности длительное время (см. таблица), тогда данное нагревательное поле автоматически отключается и срабатывает индикатор остаточного нагрева (H). Возможно однако включение и обслуживание в любой момент отдельных нагревательных полей, согласно руководству по обслуживанию.

Степень мощности разогрева	Максимальная продолжительность, час
1	10
2	5
3	5
4	4
5	3
6	2
7	2
8	2
9	1

Функция „Ключ" 🔑

Функция «Ключ» позволяет в целях безопасности (в первую очередь для защиты от включения варочной поверхности детьми и домашними животными) заблокировать включение зон нагрева.

Функция «Ключ» включается/ выключается в то время, когда варочная панель выключена.

В случае отключения электроэнергии функция «Ключ» автоматически сбрасывается.

Включение функции «Ключ»

Включите варочную панель прикосновением к сенсору «Главный выключатель» (1). На правом над ним дисплее (3) на 10 секунд появится пульсирующий «0».
В течение этих 10 секунд нужно нажать одновременно на сенсоры (2) и (4). Затем, после того, как раздастся короткий звуковой сигнал, нужно нажать на сенсор «+» (5), на всех дисплеях (3) будет высвечиваться буква «L».

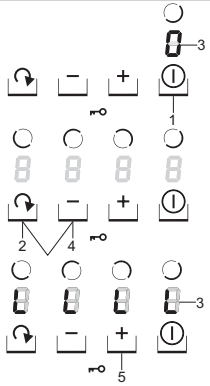

Выключение функции «Ключ»

Необходимо начать с нажатия на сенсор «Главный выключатель» (1). На всех дисплеях (3) будет высвечиваться буква «L».
В течение 10 секунд с момента включения сенсора «Главный выключатель» (1) необходимо одновременно нажать на сенсоры (2) и (4). После того, как раздастся короткий звуковой сигнал, нужно нажать на сенсор «-» (4), на всех дисплеях (3) погаснет буква «L».

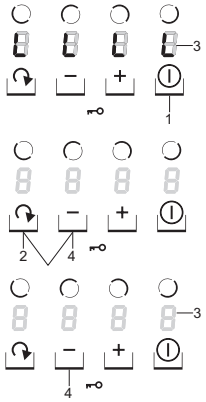

Выключение всей варочной панели

Варочная панель работает в том случае, если включена хотя бы одна зона нагрева. Варочная панель в целом выключается нажатием на сенсор «Главный выключатель» (1), а на дисплее зоны нагрева (3) продолжает светиться буква «H» - информируя о том, что поверхность панели еще достаточно горячая.

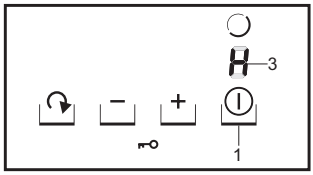

ОЧИСТКА И УХОД

Повседневный уход пользователя за чистотой плиты и ее соответствующее консервирование, имеют большое влияние на продление срока ее безотказной работы.

По ходу очистки керамики, действуют те же принципы, что в случае ухода за стеклянными поверхностями. В ни коем случае не следует применять абразивные или едкие моющие средства, песок для скобления или или губки с шереховатой поверхностью.
Не следует также применять паровые моечные устройства.

Очистка после каждовременного применения

- **Небольшие не пригоревшие загрязнения** стереть влажной тряпочкой без любого моющего средсва. Применение моющего средства для посуды, может вызвать появление голубоватых пятен. Эти стойкие пятна не всегда можно устранить по ходу первоначальной очистки, даже при применении специального средства.
- **Сильно присохшие загрязнения, устранять при помощи острого скребка. Затем, стереть нагревательную поверхность влажной тряпочкой.**

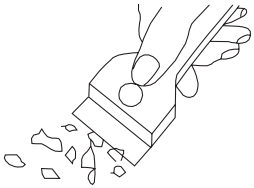

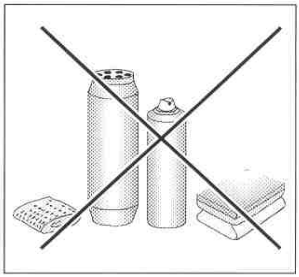

Устранение пятен

- **Светлые пятна перломутрового цвета (остатки алюминия)** можно устранять с холодной нагревательной плиты при помощи специального средства для очистки. Известковые остатки (напр. после выкипения воды), можно устранять при помощи уксуса или другого средства для очистки.
- При устранении сахара, блюд, содержащих сахар, пластмасс и алюминиевой фольги, не следует отключать данное нагревательное поле, следует сразу тщательно соскребать остатки (в горячем состоянии) при помощи острого скребка с горячего нагревательного поля. После устранения загрязнения, можно отключить плиту и уже остывшую, дочистить специальным средством.

Специальные средства для очистки, можно приобрести в специализированных электротехнических магазинах, аптекарских магазинах, гастрономах и в магазинах с кухонным оборудованием. Острые скребки можно купить в магазинах для любителей мастерить, и в магазинах со строительными приборами, а также в магазинах с малярными приборами.

В любом случае не следует наносить очищающее средство на горячую плиту. Лучше всего, позволить очищающим средствам позволить подсохнуть а потом, стереть их влажной тряпочкой. Возможные остатки очищающего средства, следует стереть влажной тряпочкой до вторичного нагрева. В противном ибо случае, они могут воздействовать агрессивно на поверхность плиты.

В случае несоответствующего ухода за керамической поверхностью нагревательной плиты, мы не несем ответственность в рамках гарантии.

Примечание ! В случае невозможности, по любому поводу, обслуживания управления включенной плиты, следует отключить главный выключатель или вывинтить соответствующий плавкий предохранитель и обратиться в сервис.

Примечание ! В случае обнаружения трещин или поломок керамической плиты, следует сразу выключить нагревательную плиту и отключить ее от электропроводки. Для этой цели, следует отключить предохранитель или изъять вилку из штепсельной розетки. Затем, следует обратиться в сервисный центр.

Периодические осмотры

Помимо постоянного содержания плиты в чистоте, следует:

- Проводить периодические проверки работы элементов управления и рабочих узлов плиты. По истечении гарантийного срока, как минимум два раза в год, в пункте сервисного обслуживания следует заказать техосмотр плиты.
- Устранить обнаруженные неполадки.
- Произвести периодический уход за рабочими узлами плиты.

Внимание!

Любые ремонты и регулировки должны выполняться соответствующим пунктом сервисного обслуживания или сертифицированным инсталлятором.

ПОВЕДЕНИЕ В АВАРИЙНЫХ СИТУАЦИЯХ

В любой аварийной ситуации, следует :

- отключить рабочие узлы плиты,
- отключить электропитание,
- объявить о ремонте в сервисный центр,
- некоторые мелкие неполадки пользователь может устранить самостоятельно, руководствуясь примечаниями приведенными в нижеприведенной таблице. До того пока Вы обратитесь в отделение обслуживания клиентуры или в сервисный центр, следует проверить очередные пункты по таблице.

ПРОБЛЕМА	ПРИЧИНА	ДЕЙСТВИЯ
1. Плита не работает	- перерыв в подаче тока	-проверить предохранитель домашней электропроводки, перегоревший заменить
2. Плита не реагирует на введенные значения	- панель управления не включена	- включить
	- сенсор нажимался слишком недолго (менее секунды)	- нажимать сенсоры несколько дольше
	- одновременно нажато большее количество сенсоров	- всегда нажимать только один сенсор (кроме отключения конфорки)
3. Плита не реагирует и издает короткий звуковой сигнал	- включена защита от детей (блокада)	- выключить защиту от детей (блокаду)
4. Плита не реагирует и издает длинный звуковой сигнал	- неправильная эксплуатация (нажаты не те сенсоры или нажаты слишком быстро)	- повторно включить плиту
	- сенсор(ы) закрыт(ы) или загрязнен(ы)	- открыть или очистить сенсоры
5. Плита не выключается	- после включения не введено никаких значений в течение более чем 10 секунд	- повторно включить панель управления и немедленно ввести данные
	- сенсор(ы) закрыт(ы) или загрязнен(ы)	- открыть или очистить сенсоры
6. Одна конфорка отключается	- ограничение времени работы	- снова включить конфорку
	- сенсор(ы) закрыт(ы) или загрязнен(ы)	- открыть или очистить сенсоры
7. Не светится индикатор остаточного нагрева, хотя конфорки еще не остыли	- перерыв в подаче тока, устройство отключено от сети	- индикатор остаточного нагрева сработает снова только после включения и отключения панели управления
8. Трещины в керамической плите	⚠ Немедленно отключить керамическую плиту от сети (предохранитель). Обратиться в ближайшую сервисную службу.	
9. Неполадка еще не устранена	Отключить керамическую плиту от сети (предохранитель). Обратиться в ближайшую сервисную службу. Важно! Вы несете ответственность за содержание устройства в надлежащем состоянии и правильную эксплуатацию в домашнем хозяйстве. Если из-за ошибки в эксплуатации Вы вызовете сервисную службу, Вам придется оплатить ее прибытие (в том числе в течение гарантийного срока). За ущерб, вызванный несоблюдением настоящего руководства, производитель ответственности не несет.	

ТЕХНИЧЕСКИЕ ДАННЫЕ

Номинальное напряжение:	400В 2N~ 50 Гц
Номинальная мощность:	**BHCI6*, BHCI9***
- нагревательное поле: 2 x Ø 145 мм	1200 Вт
- нагревательное поле: 1 x Ø 180 мм	1800 Вт
- нагревательное поле: 1 x Ø 210 мм	2300 Вт
Габарит:	575 x 505 x 50;
Вес:	ок. 7,8 кг

Соответствует требованиям стандартов EN 60335-1; EN 60335-2-6, действующим в Европейском Союзе.

ГАРАНТИЯ,

Гарантия

Гарантийные обязательства в соответствии с гарантийным талоном
-Изготовитель не несет ответственности за какие бы то ни было повреждения, вызванные неправильным обращением с устройством.

Пожалуйста, впишите сюда данные, указанные на устройстве

Тип ..... *Заводской номер* .....

RO

STIMAT CUMPĂRĂTOR !

Plita electrică „Hansa” cuprinde astfel de calităţi ca simplitate efectivitate garantată în exploatare. După ce veţi lua cunoştinţă cu prezenta instrucţiune nu veţi avea dificultăţi în serviciul plitei electrice.

Plita electrică, înainte de ambalaj şi punere în vînzare a fost testată în domeniile capacitatea de funcţionare şi siguranţă.

Rugăm înainte de conectare cu atenţie să luaţi cunoştinţă cu instrucţiunea de exploatare. Respectînd toate instrucţiunile veţi evita exploatarea incorectă.

Păstraţi instrucţiunea în locul accesibil. Pentru a evita accidente este necesar să respectaţi principiile instrucţiunii de exploatare.

Menţiune !

Instalaţia este necesar de deservit numai după executarea prezentei instrucţiuni.

Instalaţia este predestinată numai pentru prepararea bucatelor. Necorespunderea în folosire (de exemplu pentru încălzirea încăperilor) poate vi periculoasă.

Producătorul lasă după sine dreptul de a întroduce modificări, ce nu influenţează asupra funcţionării instalaţiei.

CUPRINSUL

Principiile de bază 28
Indicaţiile de siguranţă 30
Descrierea instalaţiei 35
Instalarea 36
Deservirea.....41
Încrijirea şi curăţirea 49
Situaţiile excepţionale 50
Date tehnice 51
Condiţiilegaranţiei.....51

Observaţie. Dispozitivul şi toate piesele componente ale acestuia care sunt la îndemâna utilizatorului devin fierbinţi în momentul în care acesta este folosit. Posibilitatea de atingere a elementelor de încălzire trebuie să fie realizată cu o deosebită grijă. Copii care nu au atins vârsta de 8 ani nu trebuie să se apropie de dispozitiv cu excepţia cazului în care se află sub supraveghere permanentă.

Acest dispozitiv poate fi utilizat de copii care au vârsta de peste 8 ani şi mai mari, de către persoane cu capacităţi fizice, senzoriale şi mentale limitate şi de către persoane fără experienţă şi care nu cunosc dispozitivul, atunci când acestea sunt supravegheate sau au fost instruite cu privire la utilizarea dispozitivului în siguranţă care le sunt transmise de către persoanele care sunt răspunzătoare de siguranţa lor. Aveţi grijă la copii, nu-i lăsaţi să se joace cu aparatul. Curăţarea şi activităţile de deservire nu trebuiesc realizate de către copii care nu sunt supravegheaţi.

Observaţie. Încălzirea fără supraveghere a unturii sau a uleiului pe plita cu inducţie poate fi periculoasă şi poate cauza incendii.

NICIODATĂ nu încercaţi să stingeţi focul cu ajutorul apei, ci opriţi dispozitivul şi acoperiţi flacăra cu un capac sau cu un pled care nu este inflamabil.

Observaţie. Pericol de incendiu: nu amplasaţi nici un fel de lucruri pe suprafaţa de fierbere.

Observaţie. Dacă suprafaţa este fisurată opriţi curentul pentru a evita pericolul de electrocutare.

Nu se recomandă comandarea dispozitivului cu ajutorul ceasului extern sau cu ajutorul sistemului de comandă de la distanţă.

Pentru curăţarea aparatului nu se recomandă folosirea dispozitivelor de curăţare cu ajutorul aburilor.

MENŢIUNI DE SIGURANŢĂ

- pînă la startul iniţial a plitei de încălzire ceramice, este necesar de făcut cunoştinţă cu instrucţiunea de exploatare. Astfel, va fi păstrată sguranţa şi vor fi evitate situaţiile de garanţie;
- în caz de instalare a plitei de încălzire în apropierea aparatului de radio, televizorului sau altui obiect de imitare, este necesar de verificat corectitudinea funcţionării telecomandei;
- plita de încălzire trebuie să fie instalată de un specialist calificat;
- nu se poate de instalat plita în apropierea instalaţiilor frigorifice;
- mobila în care este instalată plita, este necesar să fie statornică pentru temperatură de 100°C Acestă condiţie ţine de toate suprafeţe, exclusiv suprafeţe din plastic, clei şi lac;
- plita de încălzire este nercesar de folosit numai după instalarea ei în mobila de bucătărie. Astfel se exclude atingerea de fire electrice;
- Reparaţia instalaţiilor poate efectua numai specialist calificat. Reparaţia necalitativă este foarte pericoloasă pentru consumator;
- Plita se deconeactează de la instalaţia electrică numai după deconectarea de la piedica de siguranţă sau scoaterea ştepselului din priză;
- Trebuie să avem grijă ca , copiii să nu se joace cu aparatul.
  Copii pot să răstoarne cratiţele de pe plită şi să primească arsuri;
- Indicatorul instalat de încălzire restantă ne dovedeşte că plita mai este conectată sau fierbinte;
- în cazul instalării prizei în apropierea sferei termice, trebuie să atrageţi atenţia ca firul de alimentare cu curent electric să nu se atingă de suprafeţe încinse;
- în caz de folosire a uleiurilor sau grăsimilor, nu lăsaţi plita fără supraveghere, ca să nu apară pericol de incendiu;
- nu folosiţi veselă din masă plastică şi folie din aluminiu, deoarece ea se topeşte sub influenţa temperaturei ridicate şi pot deteriora plita;
- nu permiteţi ca pe sfera de încălzire încinsă să cadă zahăr, acid de lămîie, sare şi altele;
- în caz de cădere peste sferă a zahărului sau masei plastice nici într-un caz nu deconectaţi plita, este mecesar doar să radeţi cu un obiect ascuţit. Păstraţi mîinile de arsuri,
- folosiţi numai cratiţe cu fund plat ca să evitaţi aparenţa unor zgîrîieturi pe suprafaţă;
- suprafaţa încălzitoare este rezistentă la temperaturi ridicate, cît şi la scăzute;
- nu permiteţi căderea peste plita ceramică a obiectelor grele, vaselor cu condimente, aceasta poate aduce la aparenţa fisurilor şi stratificării pe suprafaţa plitei ceramice;

- prin aceste stricăciuni bucatele ce fierb pot numeri pe elementele plitei ce sunt sub tensiune;
- în cazul depistării stricăciunilor pe suprafaţa plitei este necesar de deconectat urjent plita de la reţea electrică. Pentru aceasta este necesar de deconectat apărătorul sau de scos ştepselul din priză, După ce este necesar să vă adresaţi în centrul de deservire;
- respectaţi regulile de îngrijire şi curăţire a plitei. în caz de folosire incorectă a plitei garanţia se consideră nulă.
- nu folosiţi plita ca fund pentru tăiere sau ca masă de lucru;
- nu se recomandă aşezarea pe suprafaţa plitei a obiectelor din metal (cuţite, furculiţe, capace) pentru că ele pot fi supraîncălzite;
- nu montaţi plita de bucătărie asupra cuptorului fără ventilator, asupra maşinei de spălat vesela, frigiderului, frizerului sau maşinei de spălat;

ECONOMISIREA ENERGIEI

Acela, care utilizează cu grijă energia electrică nu doar îşi economiseşte propriii bani, dar respectă şi mediul înconjurător. În felul următor:
Deci, haideţi să-i ajutăm mediului înconjurător, naturii - prin economisirea energiei electrice! Aceasta puteţi realiza în felul următor:

- **Utilizarea vaselor corespunzătoare pentru prepararea bucatelor.**
  Cratiţe cu fundul plat şi gros permit economisirea a pînă la 1/3 din energie. Vasele trebuie acoperite cu capace – în caz contrar se consumă de 4 ori mai multă energie!

- **Vasele pentru prepararea bucatelor trebuie să corespundă diametrului sferei.**
  Fundul vasului nu poate fi mai mic, decît ochiul plitei (zona de încălzire).

- **Suprafaţa instalaţiei şi fundurile vaselor trebuie păstrate în curăţenie.**
  Murdăria – încurcă transmiterea căldurii – murdărirea excesivă poate fi înlăturată doar prin utilizarea soluţiilor cu efect puternic, care sunt dăunătoare mediului înconjurător.

- **Fără necesitate „nu ridicaţi capacul”.**

- **Nu instalaţi instalaţia în apropierea frigiderilor/ congelatoarelor.**
  Consumul de energie electrică se va mări, fără necesitate

SCOATEREA AMBALAJULUI

Pe parcursul transportării instalaţia este protejată cu ambalaj. După despachetarea instalaţiei rugăm să înlăturaţi elementele de ambalaj prin metoda ce nu dăunează mediului înconjurător.

Toate materiale folosite în producerea elementelor ambalajului sunt ecologice şi pot fi întoarse. Ele sunt indicate cu semne specilale.

Menţiune! Materialele de înpachetare (săculeţe din polietilen şi altele) este necesar de îndepărtat de la copii.

LICHIDAREA INSTALAŢIILOR UZATE

După expirarea termenului de exploatare, instalaţia dată nu se lichidează împreună cu alte deşeuri comunale, el trebuie predat la punctul de primire şi utilizare a instalaţiilor electice şi electronice. Despre acest fapt ne informează simbolul, de pe instalaţie, de pe instrucţiune sau de pe ambalaj.
Masele plastice din instalaţie pot fi utilizate repetat conform destinaţiei acestora. Prin utilizarea repetată, utilizarea materialelor sau alte forme de utilizare a instalaţiilor uzate, Vă aduceţi contribuţia la păstrarea mediului înconjurător.
Informaţia referitor la lichidarea instalaţiilor uzate Vă poate fi oferită de administraţia locală.

DESCRIEREA INSTALAŢIEI

Descrierea plitei BHC6*, BHCI9*

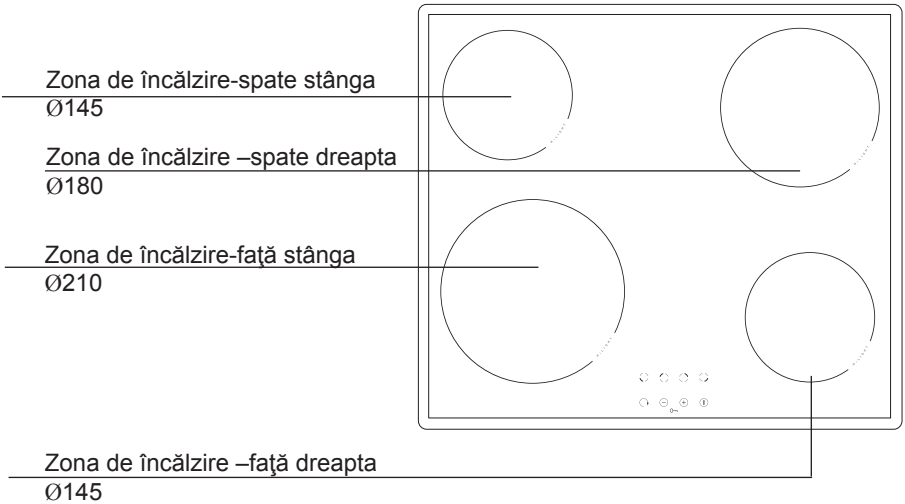

Comanda de control

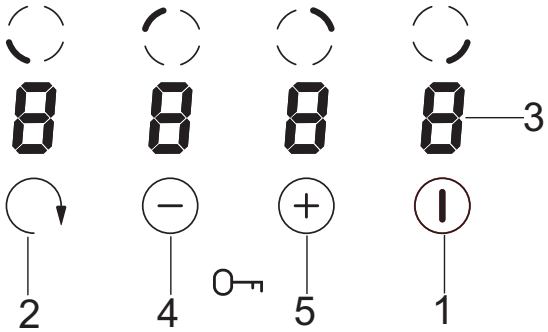

1. Senzorul principal
2. Senzorul pentru alegerea zonei de încălzire,
3. Indicatorii zonelor de încălzire,
4. Senzorul minus,
5. Senzorul plus,

INSTALAREA

Pregătirea blatului mobilierului pentru montarea plăcii

- Grosimea blatului mobilierului trebuie să aibă de la 28 la 40 mm, iar adâncimea blatului minim 600 mm. Blatul ar trebui să fie plat şi bine nivelat. Blatul trebuie să fie etanşeizat şi protejat din partea peretelui împotriva inundaţiilor şi a umezelii.
- Distanţa dintre marginea orificiului şi marginea blatului din partea frontală trebuie să aibă min. 60 mm, iar în partea din spate min. 50 mm.
- Distanţa dintre muchia orificiului şi peretele lateral al mobilei trebuie să fie de minimum 55 mm.
- Mobilierul prevăzut pentru incorporare trebuie să aibă furnir şi adezivi pentru lipirea acestora rezistenţi la o temperatură de 100°C. Neîndeplinirea acestei condiţii poate cauza deformarea suprafeţei sau dezlipirea furnirului.
- Marginile orificiului trebuie să fie protejate cu ajutorul unui material rezistent la absorbţia de umezeală.
- Orificiul din blat trebuie făcut în conformitate cu dimensiunile trecute pe fig. ***1***.
- Sub placă trebuie lăsat cel puţin 25 mm de loc liber pentru a permite circularea corectă a aerului şi pentru a evita supraîncălzirea suprafeţei din jurul plăcii.

1

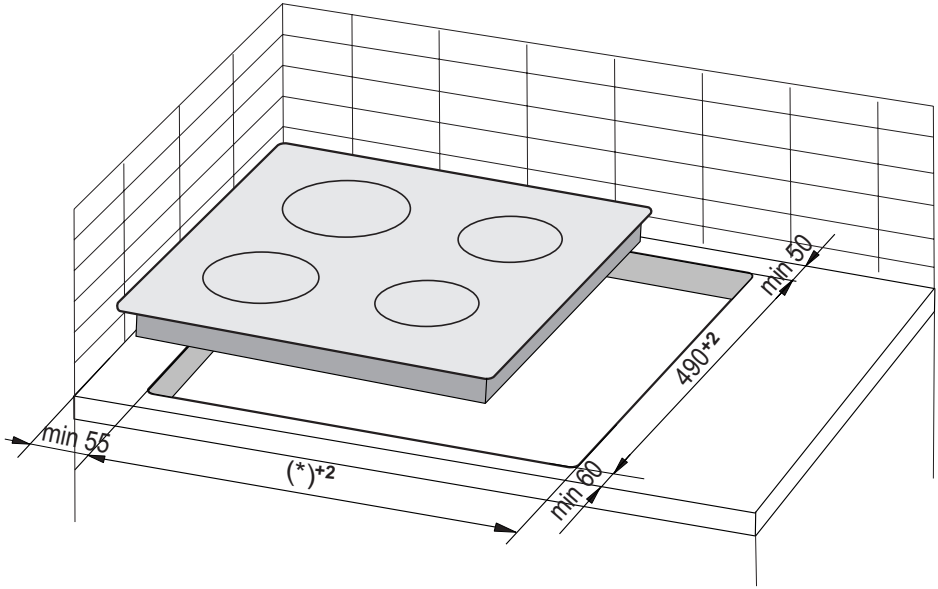

(*) 560 mm pentru placi 600 mm
(*) 750 mm pentru placi 770 mm

Atenţie. În momentul în care veţi instala plita pe blatul dulapului de bucătărie trebuie să montaţi raftul de despărţitură, aşa cum vedeţi în imaginea alăturată. În cazul în care plita este instalată deasupra cuptorului incorporat, nu este necesară montarea raftului de despărţitură.

În cazul în care plita a fost instalată pe blatul dulapului de bucătărie deasupra sertarului, elementul protector inferior al. plitei trebuie acoperit cu o placă de lemn sau cu o podea de protecţie destinată pentru plitele ceramice.

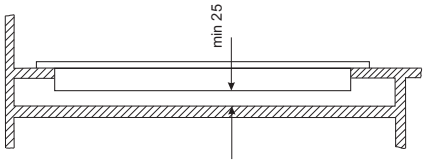

Incorporarea în blatul unui dulap portabil.

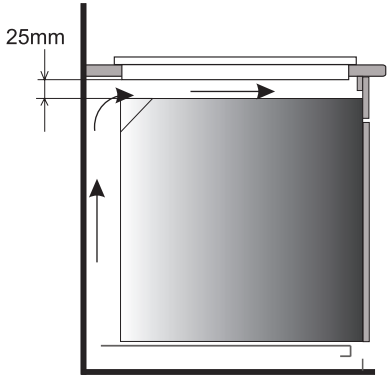

Incorporarea într-un blat de lucru deasupra cuptorului cu ventilaţie.

⚠ Se interzice montarea plitei deasupra cuptorului fără ventilaţie.

⚠ Cablul de alimentare al plitei trebuie amplasat în aşa fel încât să nu atingă elementul de protecţie inferior.

Montajul benzii adezive pentru etanşare

Incorporarea dispozitivului fără banda adezivă de etanşare este strict interzisă.
Banda adezivă de etanşare trebuie montată pe dispozitiv în felul următor:
Înainte de incorporarea dispozitivului în blatul de bucătărie trebuie, partea inferioară a ramei plăcii de electrice, lipită banda adezivă de etanşare, care se este anexată dispozitivului.
- de pe banda adezivă de etanşare trebuie îndepărtată folia protectoare
- după îndepărtarea foliei, banda adezivă de etanşare trebuie lipită pe partea inferioară a ramei dispozitivului (fig.).

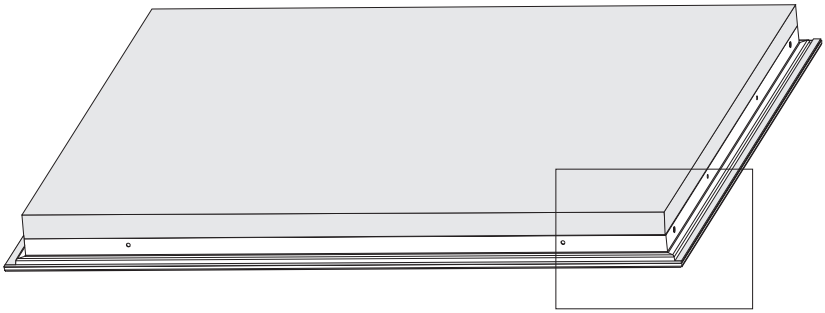

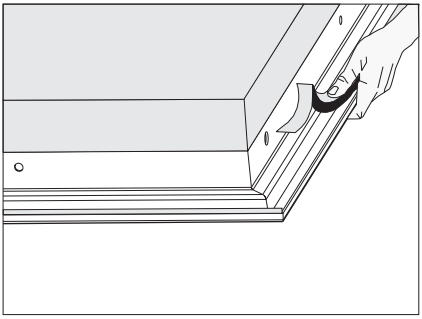

Montajul plăcii BHCI6* în blatul mobilierului:

- În cazul blatului cu o grosime de 38 mm pentru prinderea plăcii trebuiesc folosite 4 mânere "A". Modul de montare este arătat în fig. ***2*** şi ***3***. În cazul blatului cu o grosime de 28 mm în afară de mânerele "A" suplimentar trebuie folosite 4 blocuri din lemn cu dimensiunile de 15x15x50 mm. Modul de montare este arătat în fig. ***4*** şi ***5***.
- Verificaţi dacă garnitura aderă perfect la placă.
- Înşurubaţi delicat mânerul din partea inferioară a blatului.
- Curăţaţi blatul, introduceţi placa în orificiu şi apăsaţi blatul.
- Fixaţi mânerele perpendicular pe marginea plăcii şi înşurubaţi-le la maxim.

2

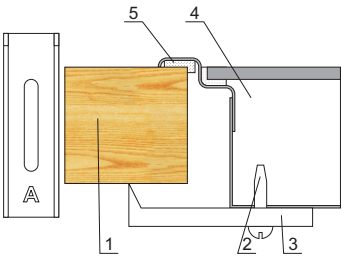

1. blatul mobilierului
2. şurub cu cap crestat
3. mâner de fixare
4. placa de încălzire
5. garnitura plăcii

4

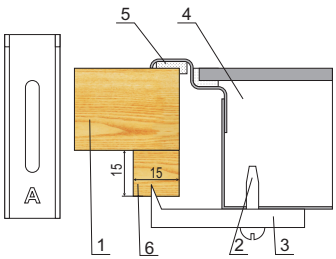

1. blatul mobilierului
2. şurub cu cap crestat
3. mâner de fixare
4. placa de încălzire
5. garnitura plăcii
6. bloc din lemn

3

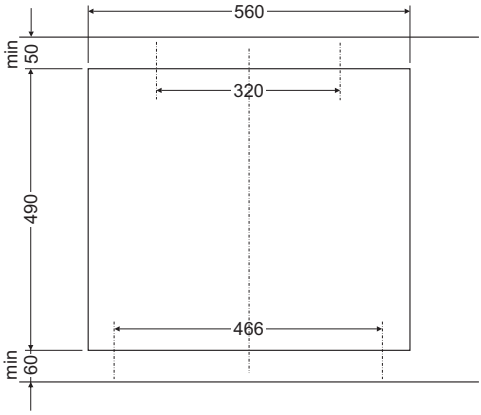

5

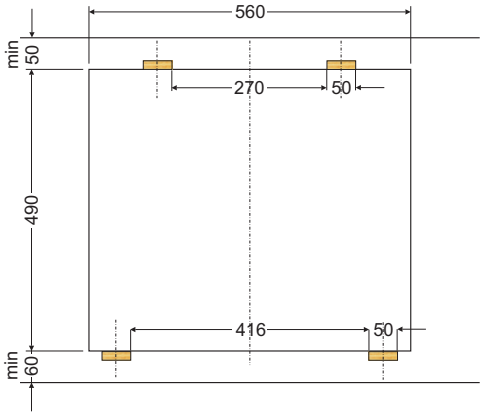

INSTALAREA

Conectarea instalaţiei la teţea electrică

Menţiune !
Instalaţia poate fi conectată numai de un electric calificat. Este interzisă modificarea desinestătătoare a setărilor electrice.

Indicaţii pentru electric

Instalaţia este adaptată de către producător la alimentarea cu curent electric cu trei faze (400 V 2N ~ 50 Hz). Adaptarea instalaţiei la alimentarea cu curent electric cu o fază (230 V) este posibilă după instalarea elementului corespunzător pe panou conform schemei arătate. Schema de conectare este instalată în partea de jos a carcasului de jos. Accesul la placă este posibil după scoaterea capacului carcasului de jos.
Trebuie de selectat firul electric corespunzător, luînd în consideraţie tipul conectărrii şi a puterii nominale a instalaţiei.

Firul electric trebuie întărit.

Menţiune!

Trebuie de luat în consideraţie necesitatea de conectare a lanţului de protecţie la contactul plăcii, ce se indică prin simbolul semn ⏚ . Firele electrice trebuie să fie protejate în modul corespunzător şi să aibă adăugător un întrerupător, ce va permite deconectarea de la reţea în situaţii excepţionale.

Pînă la conectarea instalaţiei la reţeaua electrică, trebuie de luat cunoştinţă cu informaţia indicată pe panoul din uzină şi schema de conectare

Menţiune!
Electricul este oblicat să elibereze utilizatorului “cererea de conectare a instalaţiei la reţeaua electrică” (anexă la talonul de garanţie). Conectarea instalaţiei prin alte metode, poate duce la defectarea acesteia.

INSTALAREA

SCHEMA RACORDĂRILOR POSIBILE **Atenţie! Tensiunea elementelor radiante 230V**				
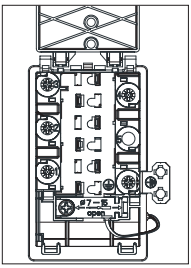		Atenţie! La orice fel de racordare, cablul de protecţie trebuie să fie racordat cu clema ⏚		Tipul de cablu de racordare recoman-dat
1	Pentru reţea 230V racordarea monofazată cu cablu neutral, puntea cuplează clemele 1-2, cablu neutral până la 4, cablu de protecţie până la ⏚	1N~	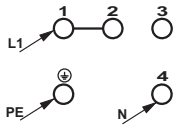	H O 5 V V - F3G4
2*	Pentru reţea 400/230V racor-darea bifazată cu cablu neutral, cablu neutral până la 4, cablul de protecţie până până la ⏚	2N~	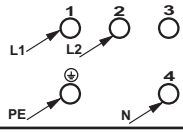	H O 5 V V - F4G2,5
L1=R, L2=S, L3=T, N=cablu neutral, ⏚ = cablu de protecţie				

* În cazul instalaţiei casnice trifazate 400/230V, conductorul rămas cuplaţi-l la clema: 3, care nu este cuplată la instalaţia exterioară a plitei.

DESERVIREA

Pînă la prima conectare a instalaţiei

- Instalaţia trebuie bine curăţată. Suprafaţa de ceramică este necesar de întrebuinţat ca o suprafaţă din sticlă
- Pînă la prima conectare a instalaţiei se pot strecura mirosuri deaceea în încăperea unde se află instalaţia trebuie conectat sistemul de ventilare, sau de deschis geamul.
- Trebuie de efectuat operaţiuni de deservire, respectînd indicaţiile privind tehnica de securitate.

DESERVIREA

Plita ceramică are în dotare senzori, puse în funcţiune prin atingerea degetului de indicatorul respectiv.
Fiecare modificare a comenzilor senzorului este însoţită de semnal sonor.

Trebuie de atras atenţie, la faptul că în timpul conectării şi deconectării sau în timpul stabilirii intensităţii de încălzire, **de apăsat numai un senzor**. În cazul apăsării concomitente a mai multor senzori (cu excepţia deconectării suprafeţei de încălzire sau a taimerului), sistemul nu reacţionează la semnalele de comandă selectate. În cazul apăsării prelungite, se conectează semnalul de bruiaj.

Alegerea vaselor corespunzătoare

Pentru plita ceramică există vase, special testate pentru fierbere şi prăjire. Trebuiesc respectate indicaţiile producătorilor.
Vasele pentru fierbere (cratiţele) cu fundul din aluminiu sau aramă, pot lăsa ume, greu de înlăturat. O atenţie deosebită trebuie de atras la utilizarea vaselor emaliate, care după evaporarea întîmplătoare a conţinutului, pot duce la deteriorări grave.
Pentru utilizarea optimă a energiei electrice, durata optimă de fierbere şi pentru a evita arderea bucatelor preparate pe plită, trebuiesc respectate următoarele indicaţii:

Fundul vaselor:

Vasele trebuie alese în modul corespunzător, aşa încît fundul acestora să fie rezistente şi plate, deoarece fundurile cu muchia ascuţită sau cu rămăşiţe arse pot zgîrîia suprafaţa plitei sau poate acţiona ca material abraziv!

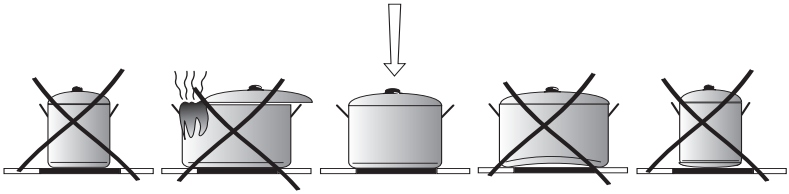

Dimensiunea vaselor :

Vasele trebuie alese în modul corespunzător, aşa încît diametrul fundului, mărimea şi forma să corespundă suprafeţei de încălzire.

Capacele vaselor :

Utilizarea capacului duce la păstrarea căldurii şi astfel scade durata de încălzire şi reduce consumul de energie electrică.

DESERVIREA

Panoul de comandă

După racordarea plitei la reţeaua electrică, ar trebui să se aprindă pentru scurt timp „-” pe ecranul (3), după care putem pune în funcţiune suprafaţa ceramică.

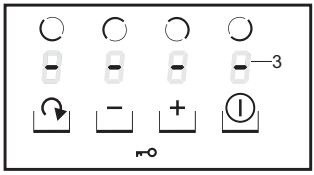

Pe suprafeţele senzorilor nu trebuie puse nici un fel de obiecte (poate fi declanşată funcţia de recunoaştere a defectului), aceste suprafeţe trebuiesc menţinute în permanentă curăţenie.

Pornirea zonei de încălzire

Dacă plita de încălzire este oprită atunci toate zonele de încălzire sunt oprite iar senzorii sunt stinşi.
Prin atingerea senzorului principal (1) pornim plita de încălzire, iar pe indicatorul din faţă dreapta (3) apare pentru 10 secunde „0” pulsativ. În acest moment puteţi regla puterea gradul de încălzire cu ajutorul senzorului (+)(5) şi a senzorului (-)(4) (vezi **Reglarea puterii gradului de încălzire).**

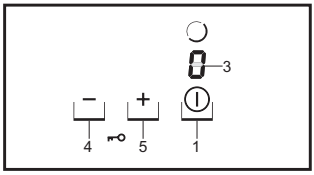

Dacă în timp de 10 secunde nu va fi reglat nici un senzor, atunci plita de încălzire se va opri automat.

Pornirea zonei de încălzire

Dacă plita de încălzire este pornită (cel puţin o zonă de încălzire este pornită), atunci poate fi pornită următoarea zonă de încălzire, atingând mai întâi senzorul (2) alegem zona de încălzire corespunzătoare. Dacă pe indicator pulsează „0” poate fi reglată temperatura de încălzire cu ajutorul senzorului (+)(5) şi a senzorului (-)(4) (vezi **Reglarea puterii gradului de încălzire**).

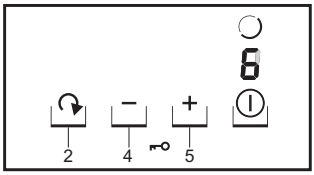

Dacă în timp de 10 secunde nu va fi reglat nici un senzor, atunci plita de încălzire se va opri automat.

DESERVIREA

Alegerea zonei de încălzire

Atingând senzorul cu ajutorul căruia putem alege zona de încălzire (2) activăm anumite zone de încălzire. Zona de încălzire este activă când pe ecran (3) licăreşte cifra respectivă. Atunci pentru zona de încălzire aleasă putem fixa puterea gradului de încălzire cu ajutorul senzorului (+)(5) sau (-)(4) sau poate fi oprită definitiv zona de încălzire atingând în acelaşi timp senzorii (+)(5) şi (-)(4).

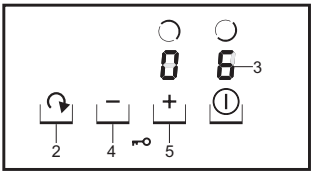

După 10 secunde zona nu mai este activă iar pentru a realiza următoarea schimbare trebuie activată din nou următoarea zonă de încălzire cu ajutorul senzorului (2).

Activarea zonelor de încălzire întotdeauna trebuie începută de la zona dreapta faţă şi poate fi schimbat prin atingerea senzorului (2) conform direcţiei de mişcare acelor ceasornicului.

Fixarea puterii gradului de încălzire

Cu scopul de a fixa gradul de încălzire în primul rând trebuie să alegem cu ajutorul senzorului de alegere a zonei de încălzire (2) zona de încălzire care ne interesează. Apoi în timp ce pe indicatorul zonei de încălzire (3) apare “0” care începe să licărească putem începe fixarea gradului de încălzire cu ajutorul senzorului “+” (5) sau a senzorului “-” (4).

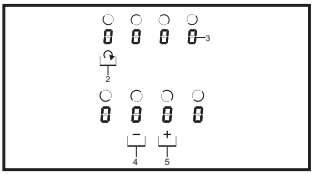

Dacă nu dorim ca sistemul de reglare automată a micşorării gradului de încălzire să funcţioneze atunci, începem alegerea gradului de încălzire de la senzorul “-” (4). Apoi putem mări gradul de încălzire din ce în ce mai mult prin atingerea senzorului “+” (5) sau putem micşora gradul de încălzire prin atingerea senzorului “-” (4).

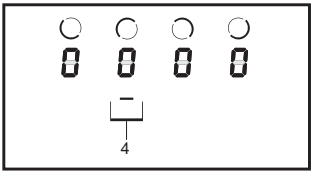

Dacă totuşi dorim ca sistemul de micşorare automată a gradului de încălzire să funcţioneze atunci alegerea gradului de încălzire trebuie începută de la senzorul “+” (5). (vezi Sistemul de micşorare automată a puterii gradului de încălzire).

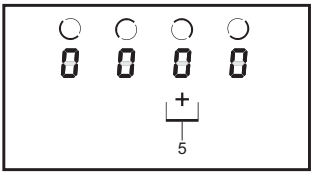

DESERVIREA

Sistemului de micşorare automată a puterii gradului de încălzire

Fiecare zonă de încălzire este echipată într-un sistem de micşorare a puterii gradului de încălzire. Dacă acest sistem va fi activat atunci zona de încălzire anume este pornită la puterea maximă pentru procesul de gătire, apoi va fi comutat automat la gradul de încălzire prevăzut pentru gătire.

Activarea sistemul de micşorare automată a puterii gradului de încălzire trebuie pregătit prin alegerea gradului de încălzire cu ajutorul senzorului (+)(5). Pe indicatorul zonei de încălzire (3) este indicat gradul de încălzire "9" concomitent cu litera "A" timp de cca 10 secunde.

Dacă în timp de 10 secunde începem fixarea gradului de încălzire pentru gătire prin atingerea senzorului (-)(4), atunci sistemul de micşorare automată a puterii de încălzire este activat, iar litera „A" rămâne aprinsă pe toată perioada de funcţionare a acestui sistem.

În acest moment putem schimba în orice clipă gradul de încălzire în modul prezentat în capitolul „Fixarea puterii gradului de încălzire".

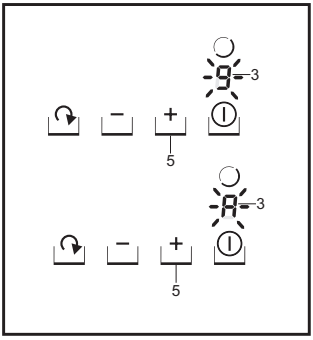

Gradul puterii de încălzire pentru gătire	Timpul de gătire rapidă (min)
1	1
2	3
3	4,8
4	6,5
5	8,5
6	2,5
7	3,5
8	4,5
9	-

Dacă începem să fixăm gradul puterii de încălzire de abia după 10 secunde, atunci litera "A"se va stinge, sistemul de micşorare automată a puterii gradului de încălzire nu este activ.

Dacă nu dorim activarea sistemului de micşorare automată a gradului de încălzire, atunci este bine să începem alegerea puterii gradului de încălzire cu senzorul (-)(4) (litera „A" nu este aprinsă).

Oprirea unei singure zone de încălzire

O zonă de încălzire poate fi oprită în felul următor:

1. Alegem zona de încălzire cu ajutorul senzorului de alegere a zonei de încălzire (2).
2. Apoi apăsăm concomitent senzorul (+)(5) şi senzorul (-)(4) sau cu senzorul (-) (4) micşorăm până la „0".

Pe indicator va apărea litera "H" – simbolul încălzirii remanente.

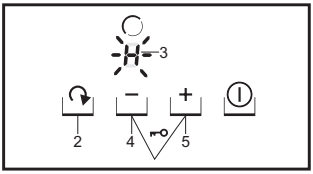

Indicatorul de încălzire restantă.

În momentul deconectării sferei încinse pe panoul de comandă în locul indicatorului de dozare a intensităţii de încălzire apare litera „H” ce înseamnă că „sfera e fierbinte !”.

În acest timp nu vă atingeţi de sferă şi nu puneţi pe ea veselă nerezistentă la temperaturi înalte.

Puteţi atinge sfera numai după stingerea indicatorului, luînd în consideraţie că sfera poate să nu fie răcită pînă la temperatura mediului ambiant.

Pe perioada întreruperii alimentării cu energie electrică, indicatorul încălzirii remanente „H” nu mai este afişat. Cu toate acestea, plitele încălzitoare pot fi în acest timp în continuare fierbinţi!
Important! Dacă plita de bucătărie, după ce a fost decuplată, sau după o întrerupere a alimentării cu energie electrică, va fi din nou pusă în funcţiune, atunci se va efectua un scurt „auto-test” , prin care se va aprinde indicatorul de încălzire remanentă „H”. Indicatorul de încălzire remanentă va afişa semnul „H” timp de 45 – 60 minute.
Indicarea încălzirii remanente nu se bazează pe măsurarea valorii temperaturii, ci pe calcularea timpului de acţionare a câmpurilor încălzitoare. După o întrerupere a alimentării cu energie electrică sunt înregistrate cea mai ridicată temperatură posibilă şi cel mai lung timp de răcire, de aceea afişajul persistă atât de mult. Acest aspect nu prezintă importanţă pentru funcţionarea în continuare a aparatului.

DESERVIREA

Restricţia duratei de funcţionare

Pentru majorarea efectivităţii de funcţionare a instalaţiei, ea este completată cu un delimitator de funcţionare a sferelor. Durata maximală de funcţionare se determină în conformitate cu ultima selectare a intensităţii de încălzire.
În caz dacă nu se modifică selectarea intensităţii de încălzire o perioadă mai îndelungată, vezi tabelul, atunci prezenta sferă de încălzire se deconectează automat şi confecţionează indicatorul de încălzire restantă „H”, dar totuşi în caz de necesitate este posibilă conectarea unei din sfere de încălzire conform instrucţiunii de exploatării.

Gradul de putere de încălzire	Timpul maxim de funcţionare (ore)
1	10
2	5
3	5
4	4
5	3
6	2
7	2
8	2
9	1

Funcţia cheie

Funcţia cheie protejează plita împotriva pornirii nedorite de către copii, animale casnice etc.

Pornirea/ oprirea funcţiei cheie trebuie pusă în funcţiune atunci când plita este oprită.

După ce dispare tensiunea din reţeaua de alimentare funcţia cheie este oprită automat.

Pornirea funcţiei cheie

Prin atingerea senzorului principal (1) pornim funcţionarea plitei, iar pe indicatorul dreapta faţă (3) apare pentru 10 secunde „0” pulsativ.
Apoi, pe o perioadă de 10 secunde, apăsăm concomitent senzorul (2) şi (4). După ce auzim semnalul sonor apăsăm senzorul (+)(5), pe toate indicatoarele (3) va apărea litera „L”.

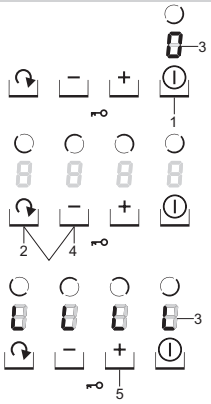

DESERVIREA

Oprirea funcţiei cheie

Trebuie să începem prin apăsarea senzorului principal (1), pe toate indicatoarele (3) se va aprinde litera „L”.
După 10 secunde de la apăsarea senzorului principal (1) trebuie apăsat concomitent senzorul (2) şi (4). După ce veţi auzi un scurt semnal sonor trebuie apăsat senzorul (-) (4), de pe toate indicatoarele (3) se va stinge litera „L”.

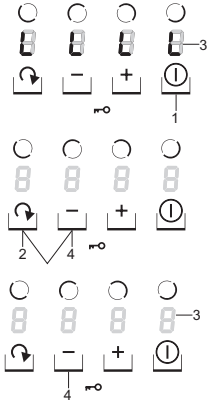

Oprirea plitei de încălzire

Plita de încălzire funcţionează, atunci când este pornită cel puţin o zonă de încălzire. Prin apăsarea senzorului principal (1) oprim întreaga plită de încălzire, iar pe indicatorul zonei de încălzire (3) se aprinde litera “H” – simbolul încălzirii remanente.

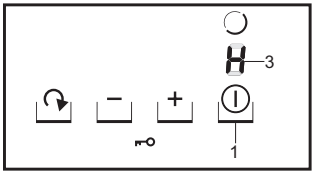

ÎNGRIJIREA ŞI CURĂŢIREA

Îngrijirea curentă a instalaţiei de către utilizator – menţinerea instalaţiei în curăţenie şi conservarea acesteia, au o mare importanţă asupra funcţionării îndelungate a instalaţiei.

La curăţarea ceramicii, ţineţi cont de aceleaşi indicaţii ca şi la curăţarea suprafeţelor de sticlă. Nici într-un caz nu folosiţi detergenţi abrazivi sau bureţi cu suprafaţa ce ar putea zgîrîia instalaţia.

Curăţarea după fiecare utilizare

- Murdăriile nu chiar mari, trebuiesc înlăturate cu o crpă umedă, fără a utiliza detergenţi. Utilizarea detergentului pentru vase poate duce la apariţia petelor de culoare albastră, care nu vor putea fi înlăturate chiar la prima curăţare, chiar utilizînd detergenţi speciali.
- Murdăriile uscate, trebuiesc înlăturate cu ajutorul unui răzuitor ascuţit. Apoi ştergeţi suprafaţele de încălzire cu o cîrpă umedă.

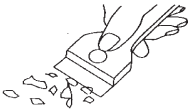

Înlăturarea petelor

- Petele de culori sidefate deschise (rămăşiţe de aluminiu) pot fi înlăturate de pe suprafaţa răcită cu ajutorul unui detergent special.Rămăşiţele calcaroase (de exemplu după fierberea apei), pot fi înlăturate cu oţet sau detergent special.
- La înlăturarea zahărului, sau a bucatelor ce conţin zahăr, plasticului şi foliei de aluminiu, nu este necesar să deconectaţi suprafaţa de încălzire respectivă! Trebuie înlăturate rămăşiţele imediat (cît sunt fierbinţi) cu ajutorul răzuitorului de pe suprafaţa de încălzire. După înlăturarea murdării, instalaţia poate fi deconectată, şi după ce se răceşte de finisat curăţirea cu ajutorul unui detergent special.

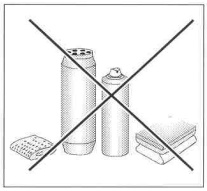

Detergenţii speciali pot fi procurate la markete, magazine specializate în electrocasnice şi în saloanele cu instalaţii pentru bucătării. Răzuitoarele la fel pot fi procurate în magazinile specializate în materiale pentru construcţii.

Niciodată nu pulverizaţi detregent pe suprafaţa fierbinte. Cel mai bine este să permiteţi detergentul să se usuce apoi ştergeţi cu o cîrpă umedă. Detergentul rămas trebuie şters cu o cîrpă umedă pînă la încălzirea ulterioară. În alt caz, aceştea pot acţiona agresiv.

În cazul exploatării necorespunzătoare a suprafeţei ceramice, nu ducem răspundere conform garanţiei!

Menţiune!
Cînd comanda de control nu funcţionează atunci cînd instalaţia este conectată, aceasta trebuie deconectată de la reţea prin deconectarea întrerupătorului principal sau a piedicii de siguranţă şi să vă adresaţi la centrul de deservire.

Menţiune!
În cazul cînd pe suprafaţa instalaţiei aţi observat fisuri, aceasta trebuie deconectată imediat şi de deconectat de la reţeaua electrică. Pentru aceasta trebuie de deconectat piedica de siguranţă sau de scos ştecherul din priză, după aceasta trebuie să vă adresaţi la centrul de deservire.

SITUAŢII EXCEPŢIONALE

În orice situaţie excepţională trebuie:
- să deconectaţi suprafeţele ce funcţionează ale instalaţiei,
- să deconectaţi instalaţia de la reţeaua electrică,
- să faceţi interpelare pentru reparaţie,
- unele dereglări pot fi înlăturate de către utilizator desinestătător, conducîndu-se de către indicaţiile aduse în tabela de mai jos, pînă vă veţi adresa la serviciul de deservire a clienţilor sau centrul de deservire, trebuie să verificaţi punctele respective din tabel.

PROBLEMA	CAUZA	ACŢIUNE
1. aparatul nu funcţionează	-întrerupere de curent	-verifică siguranţa din instalaţia casei, dacă este arsă schimbo
2. aparatul nu reacţionează la introducerea de comenzi	- panoul de folosire nu a fost cuplat	- cuplaţi
	- butonul a fost apăsat prea puţin timp (mai puţin de 1 secundă)	- apăsaţi butoanele mai mult timp
	- au fost apăsate simultan mai multe butoane	- apăsaţi întotdeauna câte un buton (excepţie atunci când decuplăm câmpul radiant)
3. aparatul nu reacţionează şi dă semnal acustic scurt	- este cuplată protecţia contra copiiilor (blocarea)	- decuplaţi protecţia contra copiiilor (blocarea)
4. aparatul nu reacţionează şi dă semnal acustic scurt	- folosire incorectă (au fost apăsaţi alţi senzori sau prea scurt)	- cuplaţi plita din nou
	- senzorul/rii acoperit/ţi sau murdar/i	- descoperiţi sau curăţiţi senzorii
5. se cuplează tot aparatul	- după cuplare nu au fost introduse comenzi mai mult de 10 sec.	- cuplaţi panoul de comandă şi introduceţi imediat date
	- senzor/i acoperit/ţi sau murdar/i	- descoperiţi sau curăţiţi senzorii
6. un câmp radiant se decuplează	- limitarea timpului de lucru	- cuplaţi din nou câmpul radiant
	- senzor/i acoperit/ţi sau murdar/i	- descoperiţi sau curăţiţi senzorii
7. indicatorul de căldură parţială deşi câmpurile sunt încă fierbinţi	- lipsă de curent, aparatul a fost decuplat de la reţea	- indicatorul de căldură parţială va funcţiona după prima cuplare şi cuplarea panoului de comandă
8. fisură în plita ceramică a aragazului	⚠ Debranşati imediat plita ceramică de la reţea(siguranţa. Contactaţi-vă cu cel mai apropiat service.	
9. când defectul este în continuare nerezolvat	Decuplaţi plita ceramică de la reţea (siguranţa!). Contactaţi cel mai apropiat service. Important! Dumneavoastră sunteţi răspunzători de starea bună a aparatului şi de funcţionarea lui corectă în casa dvs. Dacă din cauza unei folosiri incorecte chemaţi service, atunci, chiar dacă aparatul este în perioadă de garanţie, vizita va fi o cheltuială pentru Dvs. Pentru daune cauzate de nerespectarea acestei instrucţii nu suntem răspunzători.	

DATELE TEHNICE

Tensiune nominală:	400V 2N~50 Hz
Puterea nominală:	**BHCI6*, BHCI9***
- Zona de încălzire: 2 x Ø 145 mm	1200 W
- Zona de încălzire: 1 x Ø 180 mm	1800 W
- Zona de încălzire: 1 x Ø 210 mm	2300 W
Mărimea plite:	575 x 505 x 50;
Greutatea:	aproximativ 7,8 kg;

Corespunde normativelor standartizate EN 60335-1; EN 60335-2-6, adoptate în Uniunea Europeană.

GARANŢIA,

Garanţia

Obligaţiile de garanţie corespund talonului de garanţie.
- Producătorul nu duce răspundere de defectarea instalaţiei, produsă prin utilizarea necorespunzătoare a instalaţiei.

Vă rugăm, să indicaţi aici datele, menţionate pe instalaţie

Tipul..... *Numărul de fabrică.....*

Компания изготовитель
Амика С.А., Польша, 64-510 Вронки, ул. Мицкевича, 52
Тел. +48 67 25 46100, факс +48 67 25 40 320

Amica S.A., ul. Mickiewicza 52, 64-510 Wronki
tel. 67 25 46 100, fax 67 25 40 320

Сделано в Польше

Претензии по качеству
направлять в / Импортер на территорию РФ
ООО «Ханса», Осенний бульвар, д.23, офис 1307
Тел. +7 (495) 721-36-61/62 факс +7 (495) 721-36-63