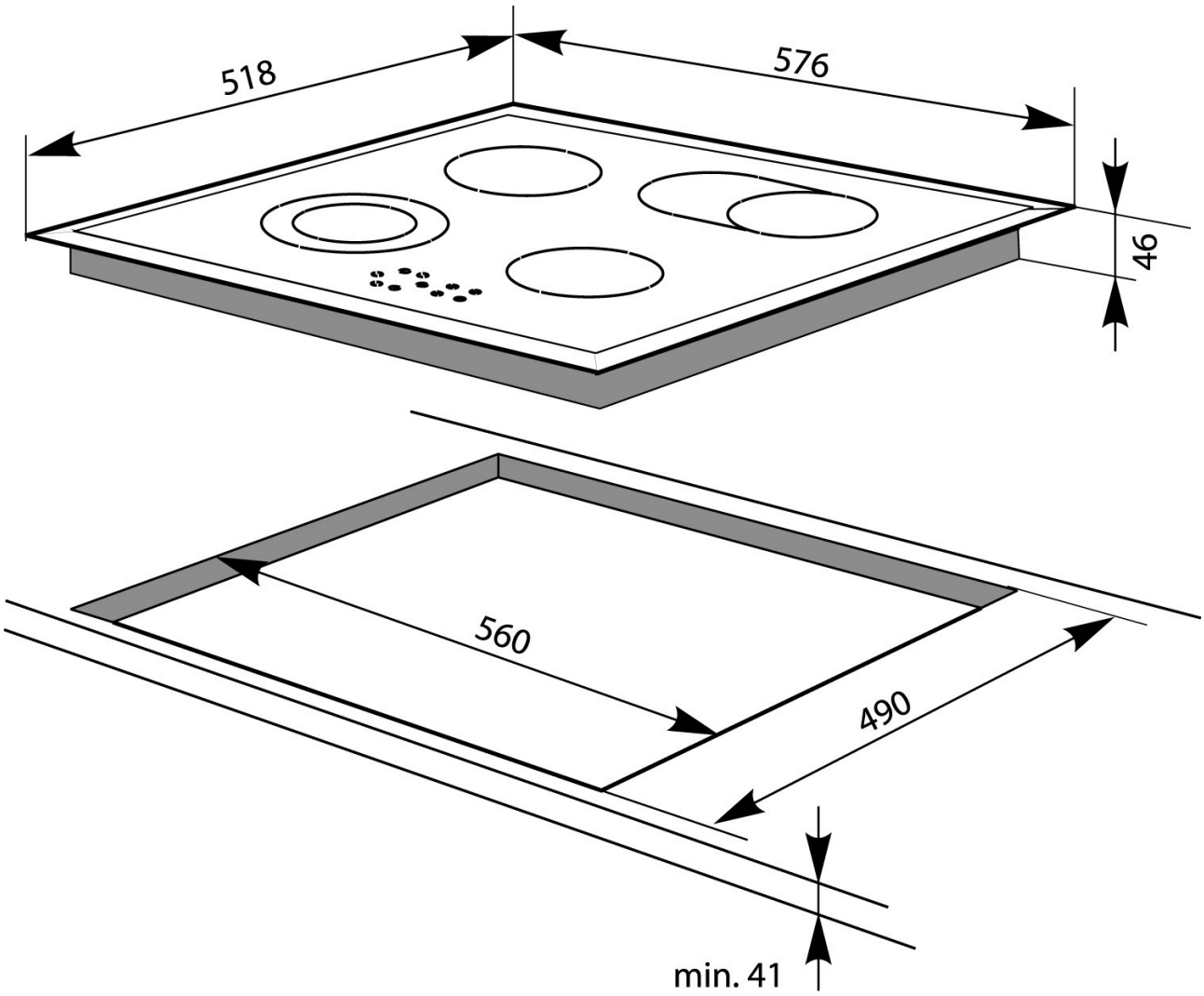
518
576
46
560
490
min. 41