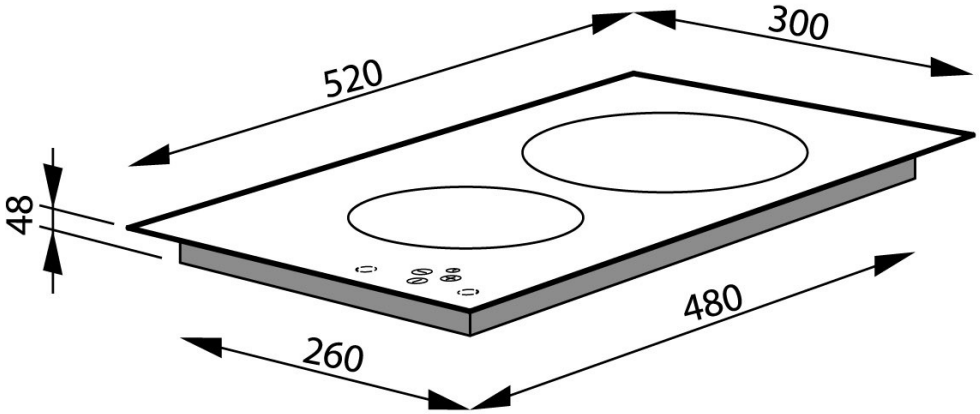
300
520
48
480
260

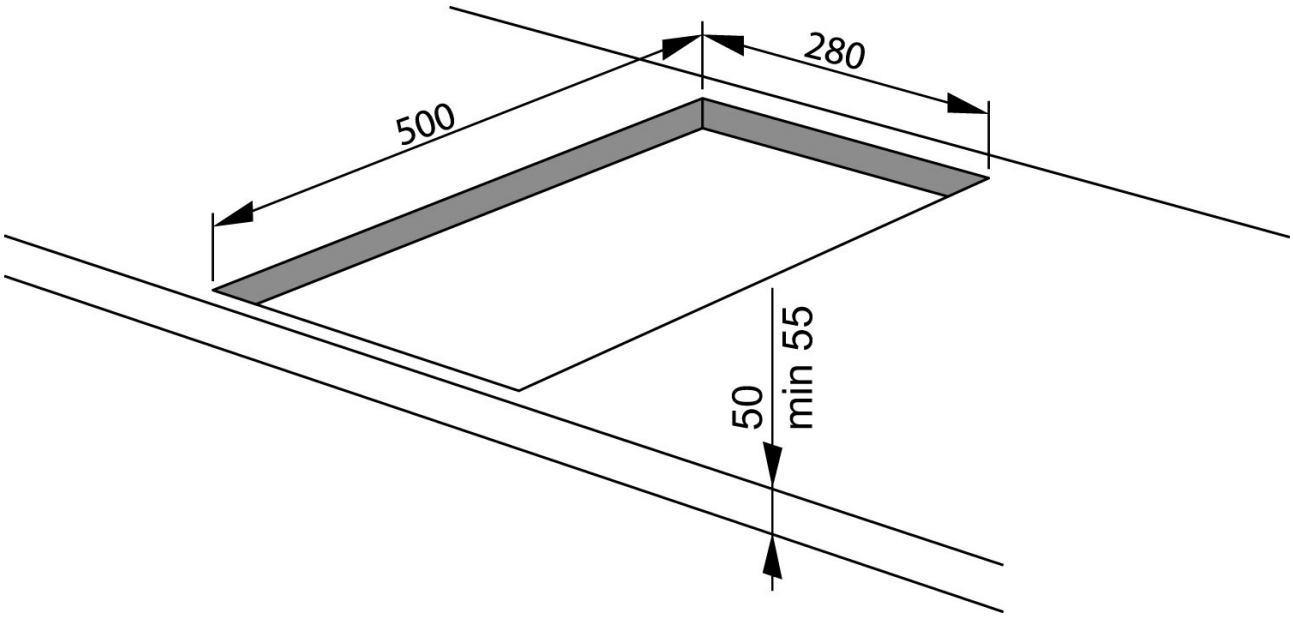
280
500
50
min 55