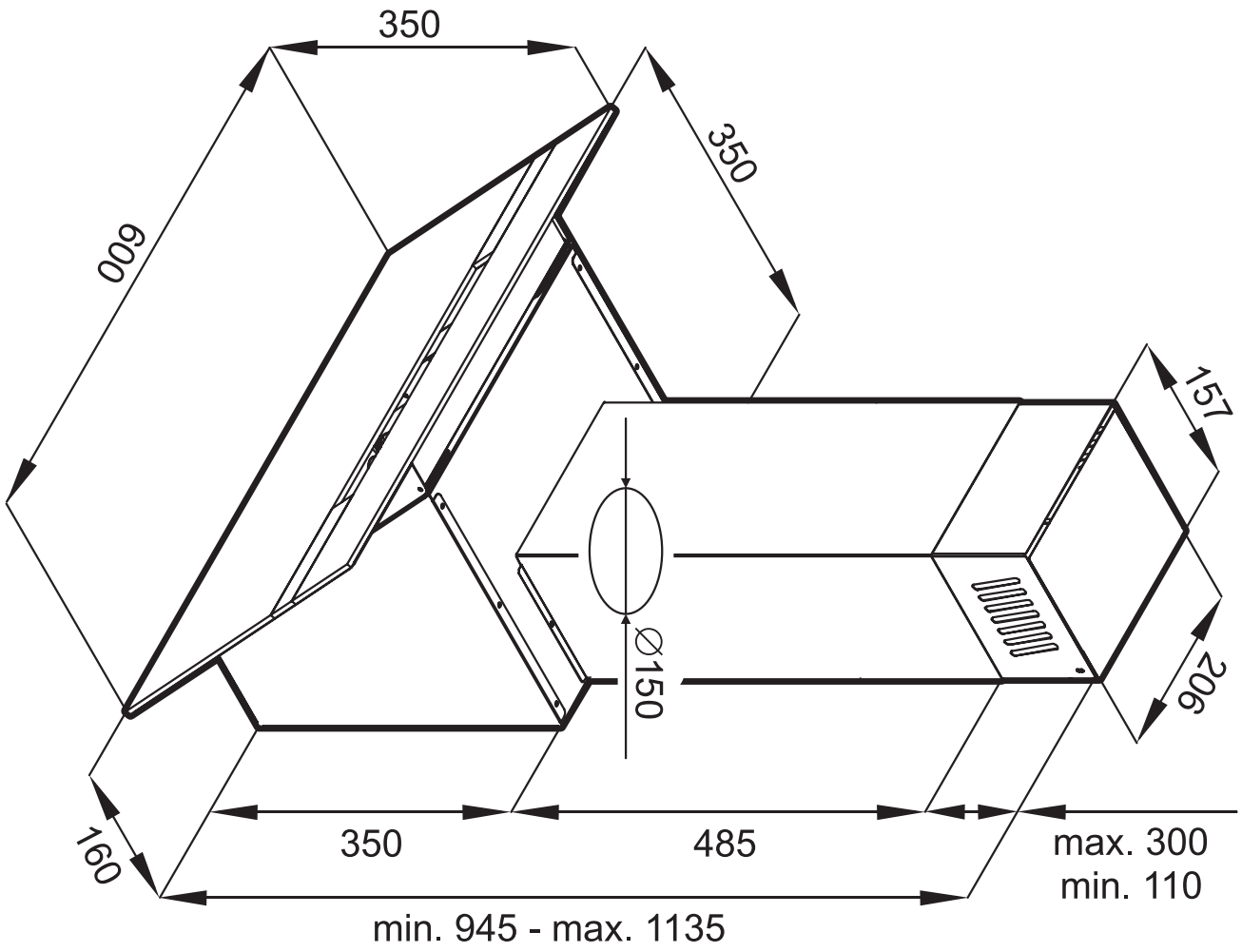
350
350
600
157
Ø150
206
160
350
485
max. 300
min. 110
min. 945 - max. 1135