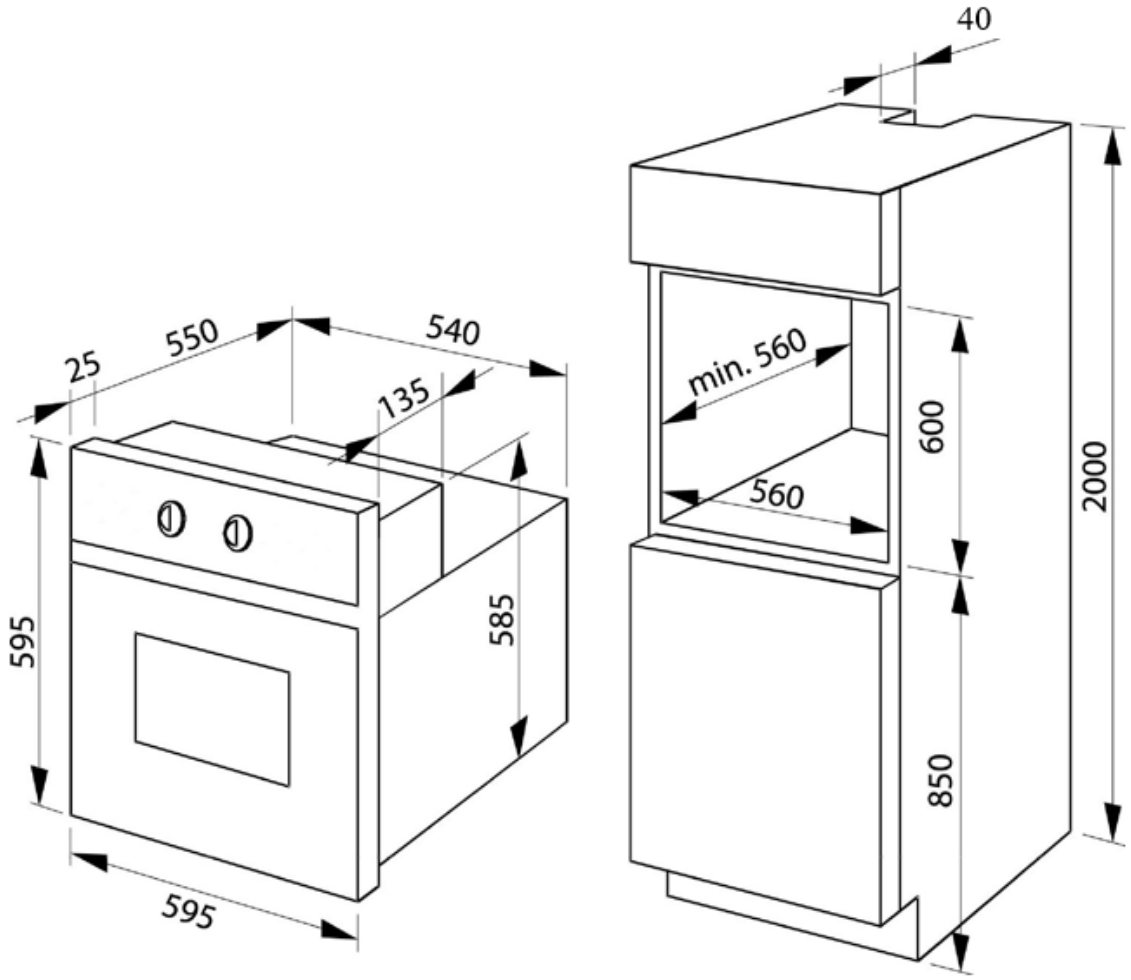Rysunek montażowy EB6541 CLASSIC